coffral

| | | | | | | |
|---|---|---|---|---|---|---|
| ET OUVERT<br>page 01.1 | ET OUVERT<br>écrou<br>page 01.1 | ET OUVERT<br>broche<br>page 01.1 | ET OUVERT graphique<br>des charges admissibles<br>page 01.2 | ET OUVERT<br>charges admissibles<br>page 01.2 | ET OUVERT EURO<br>page 01.3 | ET OUVERT EURO<br>écrou<br>page 01.3 |
| ET OUVERT EURO<br>broche<br>page 01.3 | ET OUVERT EURO graph.<br>des charges admissibles<br>page 01.3 | ET OUVERT EURO<br>charges admissibles<br>page 01.3 | AW<br>page 01.4 | AW<br>écrou<br>page 01.4 | AW<br>broche<br>page 01.4 | AW graphique<br>des charges admissibles<br>page 01.4 |
| AW<br>charges admissibles<br>page 01.4 | AW EURO<br>page 01.5 | AW EURO<br>écrou<br>page 01.5 | AW EURO<br>broche<br>page 01.5 | AW EURO graphique<br>des charges admissibles<br>page 01.5 | AW EURO<br>charges admissibles<br>page 01.5 | BS<br>page 01.6 |
| BS<br>écrou<br>page 01.7 | BS<br>broche<br>page 01.7 | BS graphique<br>des charges admissibles<br>page 01.7 | BS<br>charges admissibles<br>page 01.7 | BS EURO<br>page 01.8 | BS 0/1 EURO<br>écrou<br>page 01.9 | BS 2 EURO<br>écrou<br>page 01.9 |
| BS 0/1 EURO<br>broche<br>page 01.9 | BS 2 EURO<br>broche<br>page 01.9 | BS EURO graphique<br>des charges admissibles<br>page 01.9 | BS EURO<br>charge admissibles<br>page 01.9 | S<br>page 01.10 | S<br>écrou<br>page 01.11 | S<br>broche<br>page 01.11 |
| S graphique<br>des charges admissibles<br>page 01.11 | S<br>charges admissibles<br>page 01.11 | S EURO<br>page 01.12 | DC-40<br>page 01.12 | S 0 / 1 EURO<br>écrou<br>page 01.13 | DC-40 / S 3 EURO<br>écrou<br>page 01.13 | S EURO<br>broche<br>page 01.13 |
| DC-40 / S 3 EURO<br>broche<br>page 01.13 | S EURO graphique<br>des charges admissibles<br>page 01.13 | DC-40 graph.<br>des charges admissibles<br>page 01.13 | S EURO - DC-40<br>charges admissibles<br>page 01.13 | TRÉPIED<br>page 01.14 | FOURCHE<br>170x90<br>page 01.14 | FOURCHE PIVOTANTE<br>simple C20<br>page 01.14 |
| FOURCHE PIVOTANTE<br>double C20<br>page 01.14 | CADRE DE SOMMIER<br>page 01.14 | CONTENEUR<br>1,35x1,00x0,65<br>page 01.15 | CONTENEUR<br>1,00x1,00x0,35<br>page 01.15 | CONTENEUR<br>À PAROIS<br>1,00x1,00x0,35<br>page 01.15 | CONTENEUR<br>0,90x0,75x0,30<br>page 01.15 | PANIER<br>NG 100<br>page 01.16 |
| PANIER-DIAREK<br>NG 85<br>page 01.16 | PANIER<br>AW/BS<br>page 01.16 | TRIPOREK<br>page 01.17 | MINIREK<br>page 01.17 | PANIER<br>110x85<br>page 01.17 | PANIER<br>110x45<br>page 01.18 | |

# ÉTAIS - ÉTAIS POUSSARDS

coffral

| | | | | | | |
|---|---|---|---|---|---|---|
| PP. BS | PP. BS plaque de tête | PP. BS plaque de base | BS écrou | BS broche | PP. BS boulon M16x90 avec écrou autofreiné | PP. BS boulon M16x100 avec écrou autofreiné |
| | | 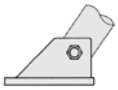 | | | | |
| page 01.19 | page 01.20 | page 01.20 | page 01.20 | page 01.20 | page 01.20 | page 01.20 |
| PP. BS graphique des charges admissibles | PP. BS charges admissibles | PP. S | PP. S plaque de tête | PP. S plaque de base | PP. S écrou | PP. S broche |
| | 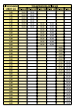 | | | 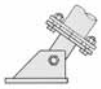 | | |
| page 01.21 | page 01.21 | page 01.22 | page 01.23 | page 01.23 | page 01.23 | page 01.23 |
| PP. S boulon M16x90 avec écrou autofreiné | PP. S boulon M12x30 avec écrou autofreiné | PP. S boulon M12x40 avec écrou autofreiné | PP. S graphique des charges admissibles | PP. S charges admissibles | PANIER NG 100 | MINIREK NG 100 |
| 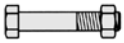 | | | | 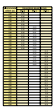 | | 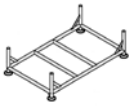 |
| page 01.23 | page 01.23 | page 01.23 | page 01.24 | page 01.24 | page 01.25 | page 01.25 |

## 1 ÉTAIS TYPE ET - FILET OUVERT

Tube extérieur Ø 60,30 x 3,65 mm - Tube intérieur Ø 48,30 x 4,05 mm

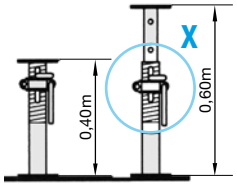


**ETO 40 - L**
Poids: 7,00 kg

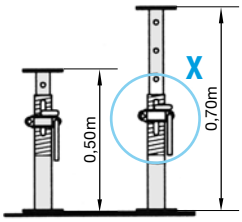


**ETO 50 - L**
Poids: 8,00 kg

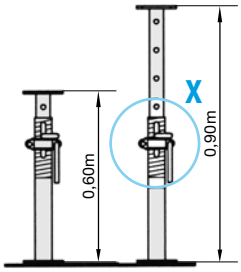


**ETO 60 - L**
Poids: 9,00 kg

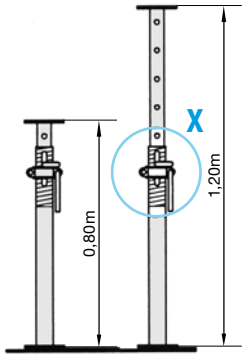


**ETO 80 - L**
Poids: 11,00 kg

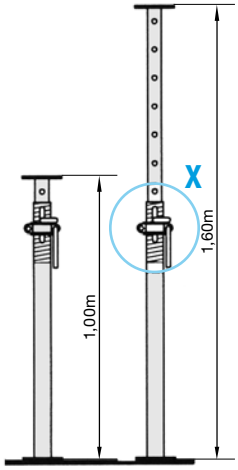


**ETO 100 - L**
Poids: 12,00 kg

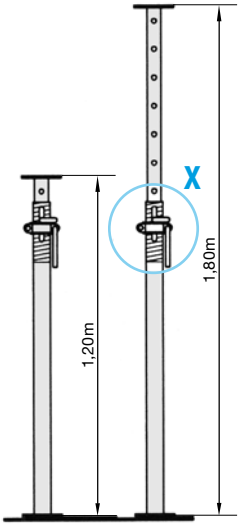


**ETO 120 - L**
Poids: 13,00 kg

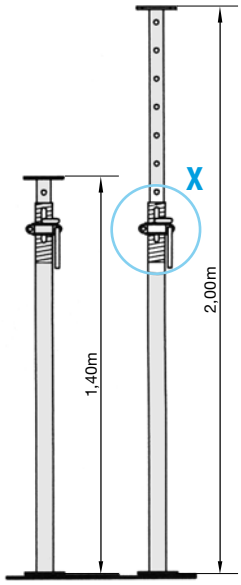


**ETO 140 - L**
Poids: 14,00 kg

**ÉCROU ET OUVERT**
Poids: 1,00 kg

**BROCHE ET OUVERT Ø 15 jaune**
Poids: 0,50 kg

**DÉTAIL X**

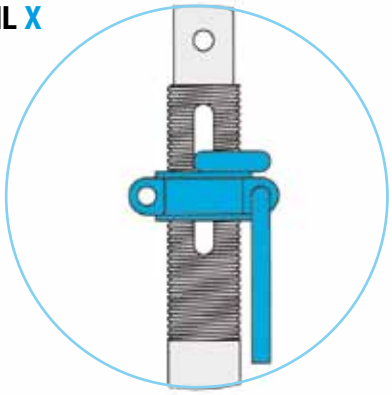



B-1850 GRIMBERGEN
Tél. +32(0)2 255 90 00 Fax +32(0)2 255 90 19
www.coffral.com - info@coffral.com

NL-5740 AC BEEK EN DONK
Tél. +31(0)492 45 08 35 Fax +31(0)492 45 08 37
www.coffral.com - info@coffral.com

L-1014 VAL DE HAMM
Tél. +352 43 83 02 Fax +352 42 20 62
www.coffral.com - info@coffral.com

## GRAPHIQUE DES CHARGES ADMISSIBLES

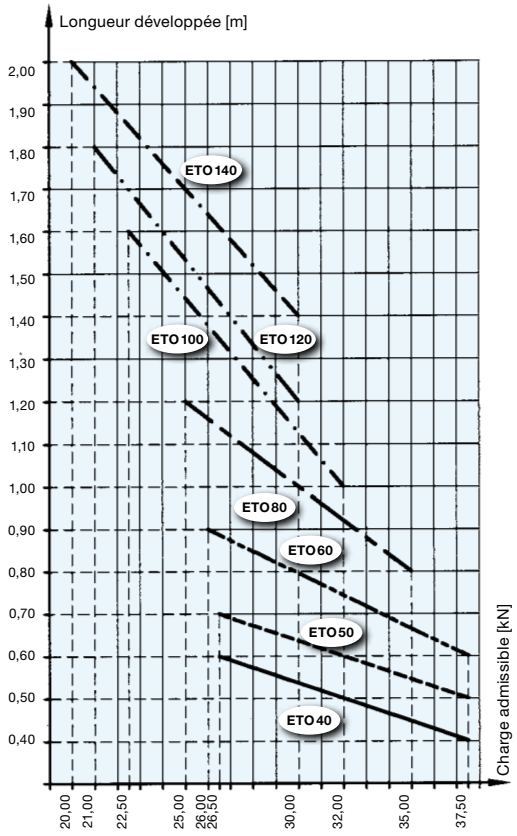


## CHARGES ADMISSIBLES

| LONGUEUR DÉVELOPPÉE [m] | CHARGES ADMISSIBLES [kN] | | | | | | |
|---|---|---|---|---|---|---|---|
| | ETO 40 | ETO 50 | ETO 60 | ETO 80 | ETO 100 | ETO 120 | ETO 140 |
| 0,40 | 37,50 | | | | | | |
| 0,50 | 32,00 | 37,50 | | | | | |
| 0,60 | 26,50 | 32,00 | 37,50 | | | | |
| 0,70 | | 26,50 | 36,55 | | | | |
| 0,80 | | | 29,85 | 35,00 | | | |
| 0,90 | | | 26,00 | 32,50 | | | |
| 1,00 | | | | 30,00 | 32,00 | | |
| 1,10 | | | | 27,50 | 30,45 | | |
| 1,20 | | | | 25,00 | 28,85 | 30,00 | |
| 1,30 | | | | | 27,25 | 28,50 | |
| 1,40 | | | | | 25,65 | 27,00 | 30,00 |
| 1,50 | | | | | 24,10 | 25,50 | 28,35 |
| 1,60 | | | | | 22,50 | 24,00 | 26,70 |
| 1,70 | | | | | | 22,50 | 25,00 |
| 1,80 | | | | | | 21,00 | 23,35 |
| 1,90 | | | | | | | 21,65 |
| 2,00 | | | | | | | 20,00 |





B-1850 GRIMBERGEN
Tél. +32(0)2 255 90 00 Fax +32(0)2 255 90 19
www.coffral.com - info@coffral.com

NL-5740 AC BEEK EN DONK
Tél. +31(0)492 45 08 35 Fax +31(0)492 45 08 37
www.coffral.com - info@coffral.com

L-1014 VAL DE HAMM
Tél. +352 43 83 02 Fax +352 42 20 62
www.coffral.com - info@coffral.com

## 2 ÉTAIS TYPE ET - FILET OUVERT EURO

Tube extérieur Ø 60,30 x 2,50 mm - Tube intérieur Ø 48,30 x 4,05 mm

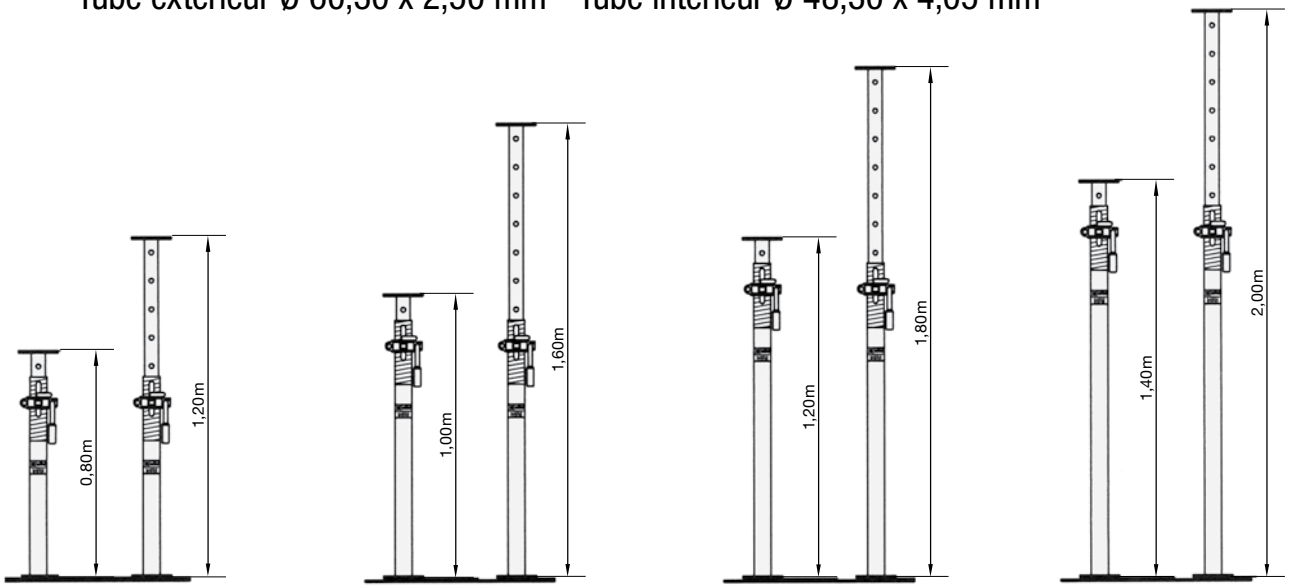


**ETO EURO 80 - G**
Poids: 8,80 kg

**ETO EURO 100 - G**
Poids: 10,70 kg

**ETO EURO 120 - G**
Poids : 11,35 kg

**ETO EURO 140 - G**
Poids: 13,50 kg

### ÉCROU ET OPEN - G

Poids: 1,00 kg

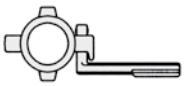

### BROCHE ET OUVERT Ø 15 jaune - G

Poids: 0,50 kg

### GRAPHIQUE DES CHARGES ADMISSIBLES

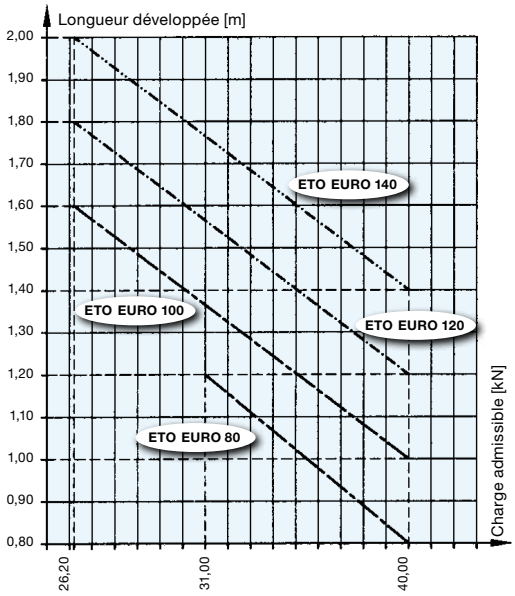


### CHARGES ADMISSIBLES

| LONGUEUR DÉVELOPPÉE [m] | CHARGES ADMISSIBLES [kN] | | | |
|---|---|---|---|---|
| | ETO EURO 80 | ETO EURO 100 | ETO EURO 120 | ETO EURO 140 |
| 0,80 | 40,00 | | | |
| 0,90 | 38,00 | | | |
| 1,00 | 36,00 | 40,00 | | |
| 1,10 | 32,50 | 37,70 | | |
| 1,20 | 31,00 | 35,35 | 40,00 | |
| 1,30 | | 33,00 | 37,70 | |
| 1,40 | | 30,80 | 35,35 | 40,00 |
| 1,50 | | 28,50 | 33,00 | 37,70 |
| 1,60 | | 26,20 | 30,80 | 35,35 |
| 1,70 | | | 28,50 | 33,00 |
| 1,80 | | | 26,20 | 30,80 |
| 1,90 | | | | 28,50 |
| 2,00 | | | | 26,20 |



B-1850 GRIMBERGEN
Tél. +32(0)2 255 90 00 Fax +32(0)2 255 90 19
www.coffral.com - info@coffral.com

NL-5740 AC BEEK EN DONK
Tél. +31(0)492 45 08 35 Fax +31(0)492 45 08 37
www.coffral.com - info@coffral.com

L-1014 VAL DE HAMM
Tél. +352 43 83 02 Fax +352 42 20 62
www.coffral.com - info@coffral.com

## 3 ÉTAIS TYPE AW

Tube extérieur Ø 57,00 x 2,50 mm - Tube intérieur Ø 48,30 x 3,20 mm

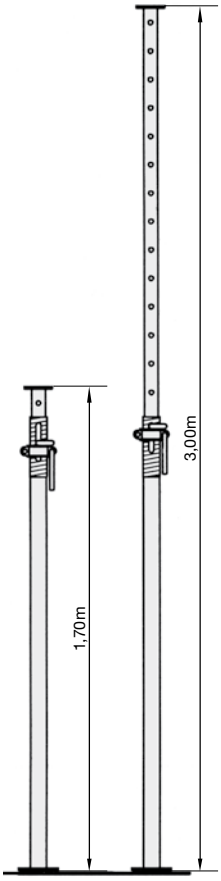


**AW 1 - L**
Poids: 15,50 kg

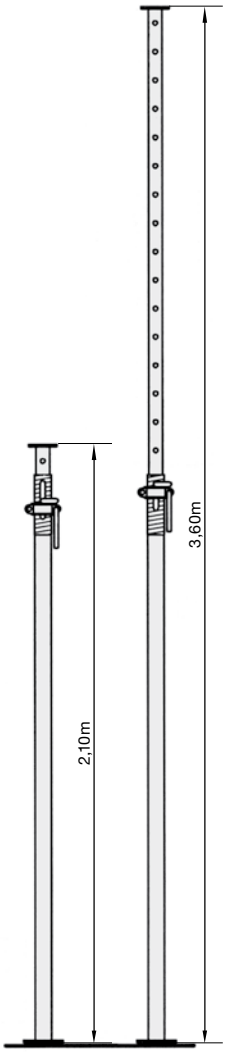


**AW 2 - L**
Poids: 17,50 kg

**ÉCROU AW - L**
Poids: 1,00 kg

**BROCHE AW Ø 15 - L**
Poids: 0,50 kg

### GRAPHIQUE DES CHARGES ADMISSIBLES

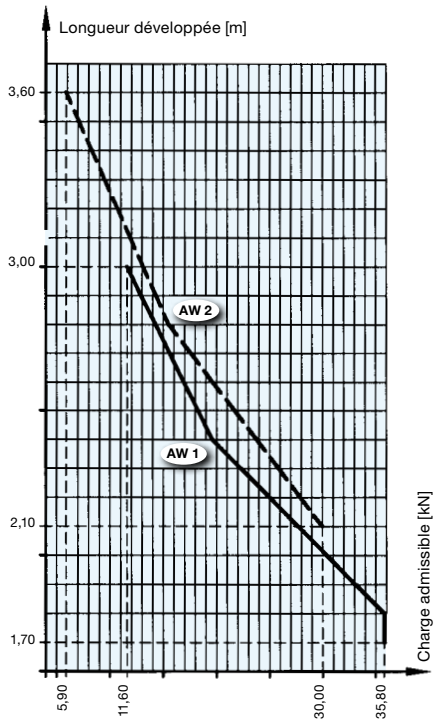


### CHARGES ADMISSIBLES

| LONGUEUR DÉVELOPPÉE [m] | CHARGES ADMISSIBLES [kN] | |
|---|---|---|
| | AW 1 | AW 2 |
| 1,70 | 35,80 | |
| 1,80 | 35,80 | |
| 1,90 | 33,10 | |
| 2,00 | 30,40 | |
| 2,10 | 27,70 | 30,00 |
| 2,20 | 25,00 | 27,93 |
| 2,30 | 22,30 | 25,86 |
| 2,40 | 19,60 | 23,79 |
| 2,50 | 18,27 | 21,72 |
| 2,60 | 16,93 | 19,64 |
| 2,70 | 15,59 | 17,57 |
| 2,80 | 14,26 | 15,50 |
| 2,90 | 12,92 | 14,30 |
| 3,00 | 11,60 | 13,10 |
| 3,10 | | 11,90 |
| 3,20 | | 10,70 |
| 3,30 | | 9,50 |
| 3,40 | | 8,30 |
| 3,50 | | 7,10 |
| 3,60 | | 5,90 |

La détermination de la capacité portante et les essais ont été réalisés suivant les recommandations et procédures de la norme EN 1065.





B-1850 GRIMBERGEN
Tél. +32(0)2 255 90 00 Fax +32(0)2 255 90 19
www.coffral.com - info@coffral.com

NL-5740 AC BEEK EN DONK
Tél. +31(0)492 45 08 35 Fax +31(0)492 45 08 37
www.coffral.com - info@coffral.com

L-1014 VAL DE HAMM
Tél. +352 43 83 02 Fax +352 42 20 62
www.coffral.com - info@coffral.com

## 4 ÉTAIS TYPE AW EURO

Tube extérieur Ø 60,30 x 2,50 mm - Tube intérieur Ø 48,30 x 3,20 mm

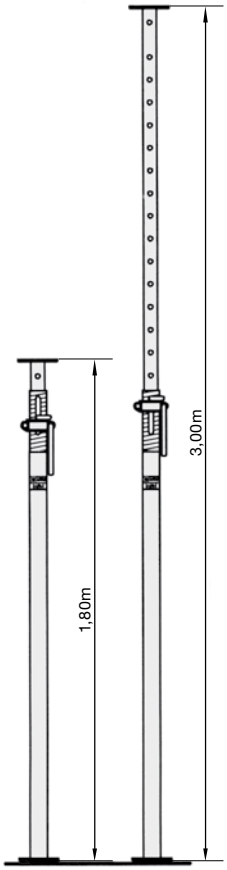


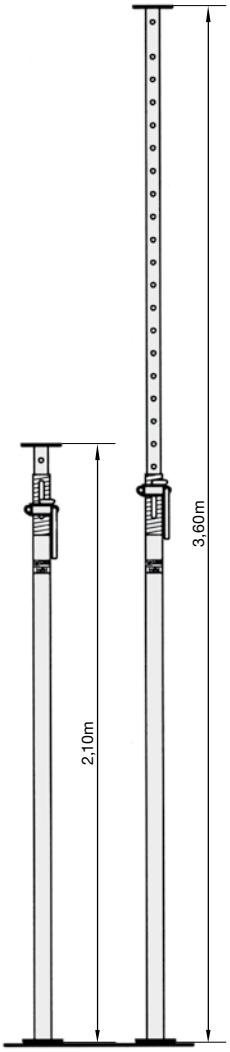


**AW 1 EURO - G**
Poids: 15,25 kg

**AW 2 EURO - G**
Poids: 18,30 kg

**ÉCROU AW EURO - G**
Poids: 1,00 kg

**BROCHE AW EURO Ø 15 - G**
Poids: 0,50 kg

### GRAPHIQUE DES CHARGES ADMISSIBLES

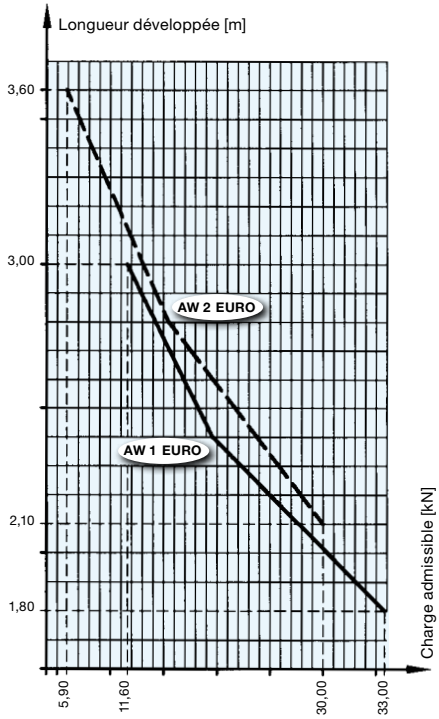


### CHARGES ADMISSIBLES

| LONGUEUR DÉVELOPPÉE [m] | CHARGES ADMISSIBLES [kN] | |
|---|---|---|
| | AW 1 EURO | AW 2 EURO |
| **1,80** | 35,80 | |
| **1,90** | 33,10 | |
| **2,00** | 30,40 | |
| **2,10** | 27,70 | 30,00 |
| **2,20** | 25,00 | 27,93 |
| **2,30** | 22,30 | 25,86 |
| **2,40** | 19,60 | 23,79 |
| **2,50** | 18,27 | 21,72 |
| **2,60** | 16,93 | 19,64 |
| **2,70** | 15,59 | 17,57 |
| **2,80** | 14,26 | 15,50 |
| **2,90** | 12,92 | 14,30 |
| **3,00** | 11,60 | 13,10 |
| **3,10** | | 11,90 |
| **3,20** | | 10,70 |
| **3,30** | | 9,50 |
| **3,40** | | 8,30 |
| **3,50** | | 7,10 |
| **3,60** | | 5,90 |

La détermination de la capacité portante et les essais ont été réalisés suivant les recommandations et procédures de la norme EN 1065.



B-1850 GRIMBERGEN
Tél. +32(0)2 255 90 00 Fax +32(0)2 255 90 19
www.coffral.com - info@coffral.com

NL-5740 AC BEEK EN DONK
Tél. +31(0)492 45 08 35 Fax +31(0)492 45 08 37
www.coffral.com - info@coffral.com

L-1014 VAL DE HAMM
Tél. +352 43 83 02 Fax +352 42 20 62
www.coffral.com - info@coffral.com

## 5 ÉTAIS TYPE BS

Tube extérieur Ø 60,30 x 3,65 mm - Tube intérieur Ø 48,30 x 4,05 mm

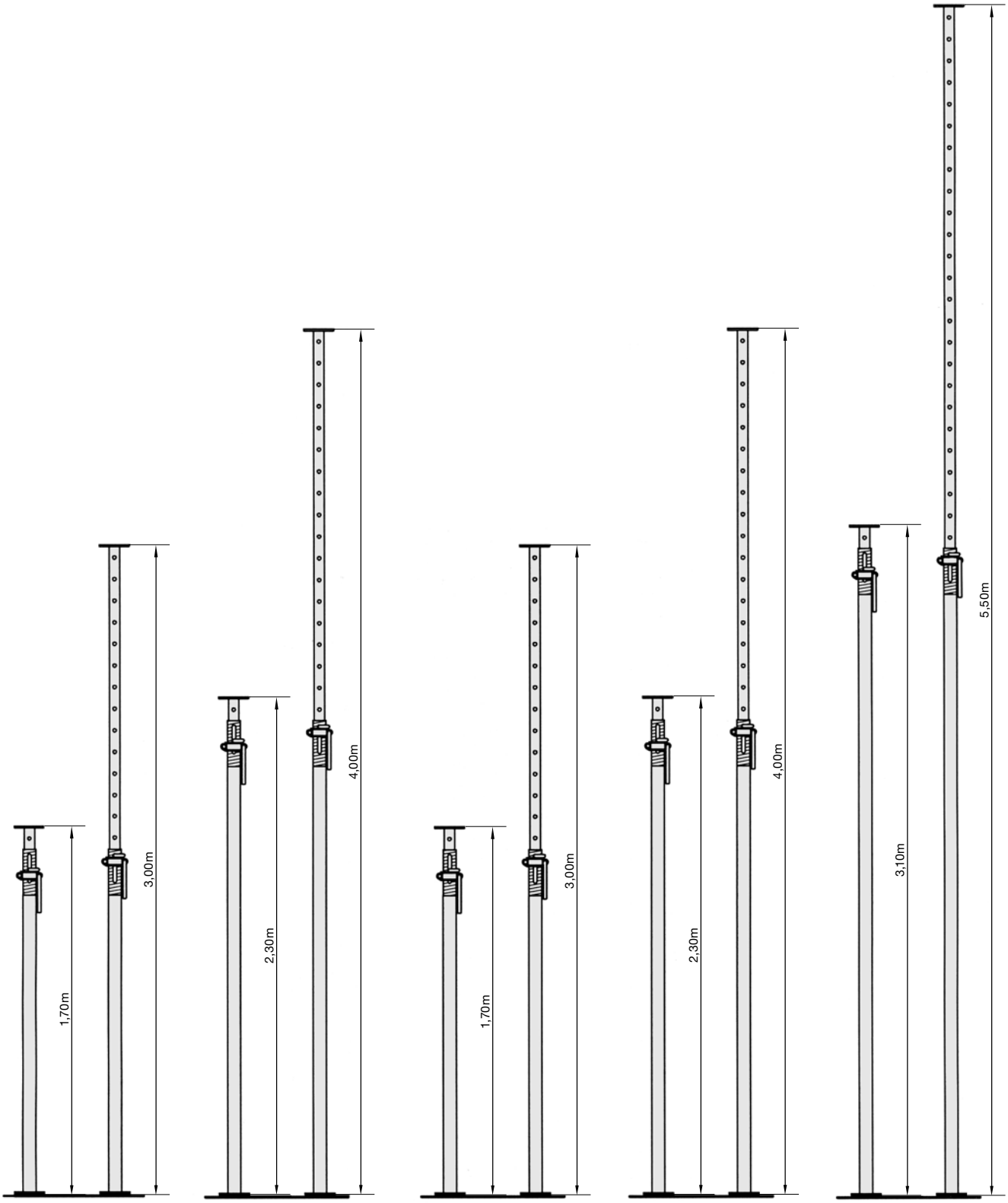


**BS 0 - L**
Poids: 17,00 kg

**BS 1 - L**
Poids: 20,00 kg

**BS 0 - G**
Poids: 17,50 kg

**BS 1 - G**
Poids: 23,60 kg

**BS 3 - G**
Poids: 31,50 kg



B-1850 GRIMBERGEN
Tél. +32(0)2 255 90 00 Fax +32(0)2 255 90 19
www.coffral.com - info@coffral.com

NL-5740 AC BEEK EN DONK
Tél. +31(0)492 45 08 35 Fax +31(0)492 45 08 37
www.coffral.com - info@coffral.com

L-1014 VAL DE HAMM
Tél. +352 43 83 02 Fax +352 42 20 62
www.coffral.com - info@coffral.com

## ÉCROU BS - L
Poids: 1,00 kg

## ÉCROU BS - G
Poids: 1,00 kg

## BROCHE BS Ø 15 jaune - G
Poids: 0,50 kg

## GRAPHIQUE DES CHARGES ADMISSIBLES

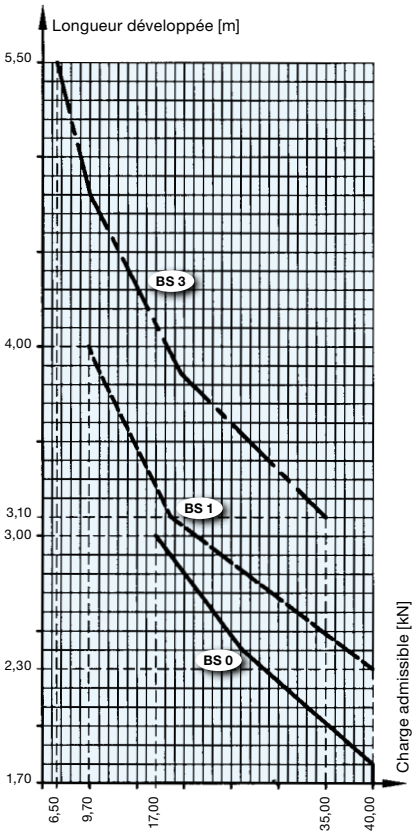


## CHARGES ADMISSIBLES

| LONGUEUR DÉVELOPPÉE [m] | CHARGES ADMISSIBLES [kN] | | |
|---|---|---|---|
| | BS 0 | BS 1 | BS 3 |
| 1,70 | 40,00 | | |
| 1,80 | 40,00 | | |
| 1,90 | 37,70 | | |
| 2,00 | 35,40 | | |
| 2,10 | 33,10 | | |
| 2,20 | 30,80 | | |
| 2,30 | 28,50 | 40,00 | |
| 2,40 | 26,20 | 37,33 | |
| 2,50 | 24,67 | 34,65 | |
| 2,60 | 23,13 | 31,98 | |
| 2,70 | 21,60 | 29,30 | |
| 2,80 | 20,06 | 26,63 | |
| 2,90 | 18,53 | 23,95 | |
| 3,00 | 17,00 | 21,28 | |
| 3,10 | | 18,60 | 35,00 |
| 3,20 | | 17,62 | 32,90 |
| 3,30 | | 16,63 | 30,80 |
| 3,40 | | 15,64 | 28,70 |
| 3,50 | | 14,66 | 26,60 |
| 3,60 | | 13,67 | 24,50 |
| 3,70 | | 12,69 | 22,40 |
| 3,80 | | 11,70 | 20,35 |
| 3,90 | | 10,72 | 18,70 |
| 4,00 | | 9,70 | 17,80 |
| 4,10 | | | 16,90 |
| 4,20 | | | 16,05 |
| 4,30 | | | 15,15 |
| 4,40 | | | 14,30 |
| 4,50 | | | 13,40 |
| 4,60 | | | 12,50 |
| 4,70 | | | 11,65 |
| 4,80 | | | 11,00 |
| 4,90 | | | 10,35 |
| 5,00 | | | 9,70 |
| 5,10 | | | 9,05 |
| 5,20 | | | 8,40 |
| 5,30 | | | 7,80 |
| 5,40 | | | 7,15 |
| 5,50 | | | 6,50 |

La détermination de la capacité portante et les essais ont été réalisés suivant les recommandations et procédures de la norme EN 1065.



B-1850 GRIMBERGEN
Tél. +32(0)2 255 90 00 Fax +32(0)2 255 90 19
www.coffral.com - info@coffral.com

NL-5740 AC BEEK EN DONK
Tél. +31(0)492 45 08 35 Fax +31(0)492 45 08 37
www.coffral.com - info@coffral.com

L-1014 VAL DE HAMM
Tél. +352 43 83 02 Fax +352 42 20 62
www.coffral.com - info@coffral.com

## 6 ÉTAIS TYPE BS EURO

BS 0/1 EURO: Tube extérieur Ø 60,30 x 2,50 mm - Tube intérieur Ø 48,30 x 4,05 mm
BS 2 EURO: Tube extérieur Ø 63,50 x 2,50 mm - Tube intérieur Ø 51,00 x 3,30 mm

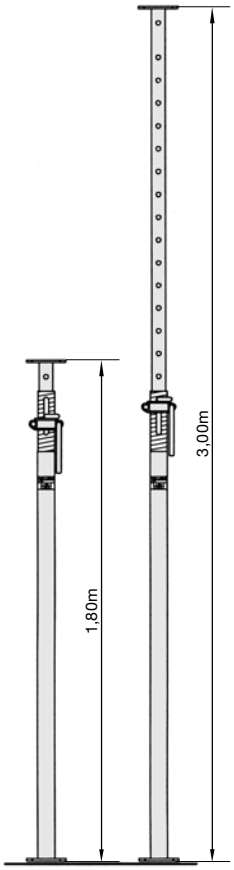


**BS 0 EURO - G**
Poids: 17,20 kg

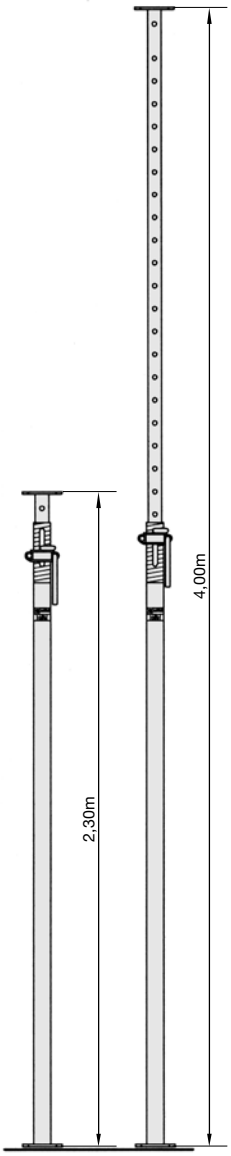


**BS 1 EURO - G**
Poids: 21,00 kg

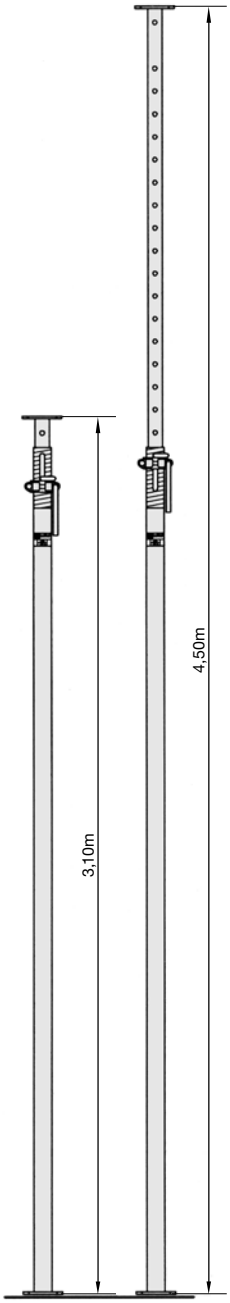


**BS 2 EURO - G**
Poids: 27,40 kg


B-1850 GRIMBERGEN
Tél. +32(0)2 255 90 00 Fax +32(0)2 255 90 19
www.coffral.com - info@coffral.com
NL-5740 AC BEEK EN DONK
Tél. +31(0)492 45 08 35 Fax +31(0)492 45 08 37
www.coffral.com - info@coffral.com
L-1014 VAL DE HAMM
Tél. +352 43 83 02 Fax +352 42 20 62
www.coffral.com - info@coffral.com

## ÉCROU BS 0/1 EURO - G
Poids: 0,85 kg

## ÉCROU BS 2 EURO - G
Poids: 1,05 kg

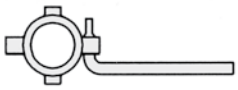

## BROCHE BS 0/1 EURO Ø 15 - G
Poids: 0,50 kg

## BROCHE BS 2 EURO Ø 15 - G
Poids: 0,50 kg

## GRAPHIQUE DES CHARGES ADMISSIBLES

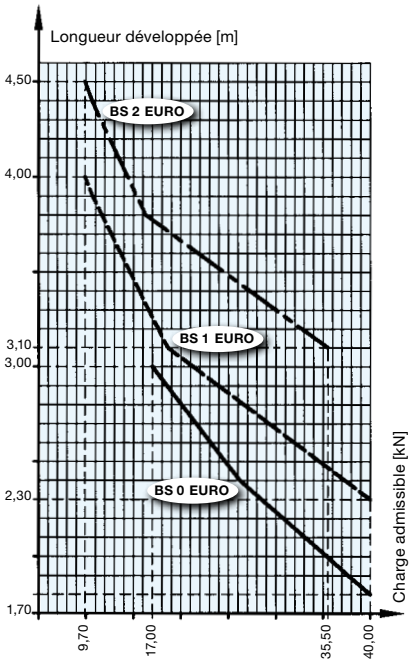


## CHARGES ADMISSIBLES

| LONGUEUR DÉVELOPPÉE [m] | CHARGES ADMISSIBLES [kN] | | |
|---|---|---|---|
| | BS 0 EURO | BS 1 EURO | BS 2 EURO |
| **1,80** | 40,00 | | |
| **1,90** | 37,70 | | |
| **2,00** | 35,40 | | |
| **2,10** | 33,10 | | |
| **2,20** | 30,80 | | |
| **2,30** | 28,50 | 40,00 | |
| **2,40** | 26,20 | 37,33 | |
| **2,50** | 24,67 | 34,65 | |
| **2,60** | 23,13 | 31,98 | |
| **2,70** | 21,60 | 29,30 | |
| **2,80** | 20,06 | 26,63 | |
| **2,90** | 18,53 | 23,95 | |
| **3,00** | 17,00 | 21,28 | |
| **3,10** | | 18,60 | 35,50 |
| **3,20** | | 17,62 | 32,76 |
| **3,30** | | 16,63 | 30,02 |
| **3,40** | | 15,64 | 27,28 |
| **3,50** | | 14,66 | 24,54 |
| **3,60** | | 13,67 | 21,80 |
| **3,70** | | 12,69 | 19,05 |
| **3,80** | | 11,70 | 16,30 |
| **3,90** | | 10,72 | 15,36 |
| **4,00** | | 9,70 | 14,42 |
| **4,10** | | | 13,46 |
| **4,20** | | | 12,52 |
| **4,30** | | | 11,58 |
| **4,40** | | | 10,64 |
| **4,50** | | | 9,70 |

La détermination de la capacité portante et les essais ont été réalisés suivant les recommandations et procédures de la norme EN 1065.



B-1850 GRIMBERGEN
Tél. +32(0)2 255 90 00 Fax +32(0)2 255 90 19
www.coffral.com - info@coffral.com

NL-5740 AC BEEK EN DONK
Tél. +31(0)492 45 08 35 Fax +31(0)492 45 08 37
www.coffral.com - info@coffral.com

L-1014 VAL DE HAMM
Tél. +352 43 83 02 Fax +352 42 20 62
www.coffral.com - info@coffral.com

## 7 ÉTAIS TYPE S

Tube extérieur Ø 70,00 x 2,90 mm - Tube intérieur Ø 60,30 x 3,65 mm

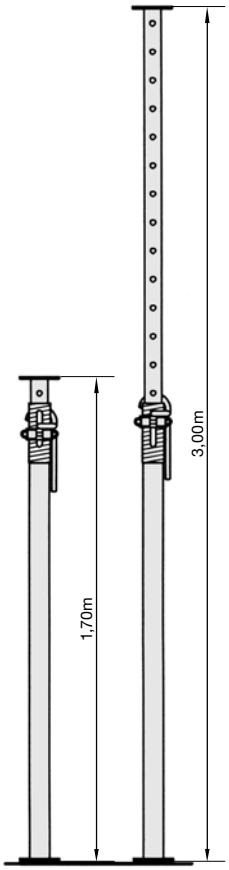


**S 0 - G**
Poids: 22,50 kg

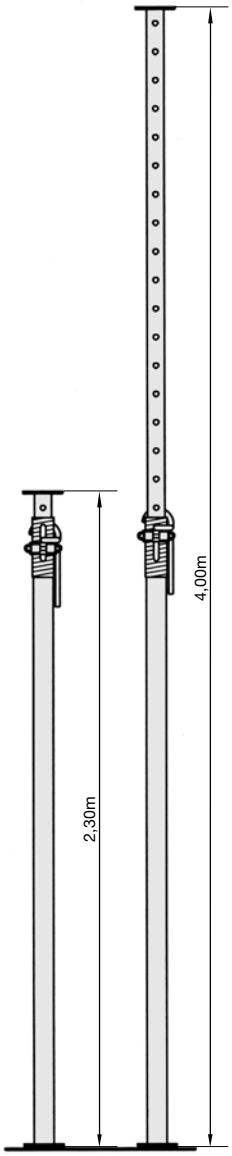


**S 1 - G**
Poids: 26,50 kg

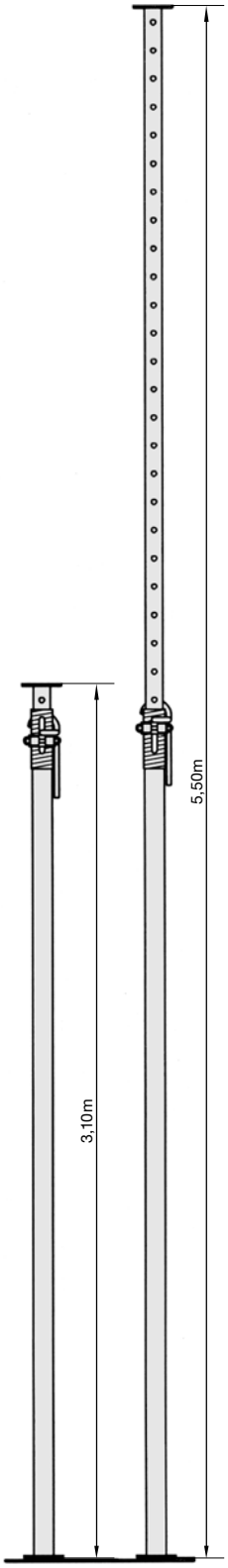


**S 3 - G**
Poids: 37,00 kg


B-1850 GRIMBERGEN
Tél. +32(0)2 255 90 00 Fax +32(0)2 255 90 19
www.coffral.com - info@coffral.com
NL-5740 AC BEEK EN DONK
Tél. +31(0)492 45 08 35 Fax +31(0)492 45 08 37
www.coffral.com - info@coffral.com
L-1014 VAL DE HAMM
Tél. +352 43 83 02 Fax +352 42 20 62
www.coffral.com - info@coffral.com

## ÉCROU S - G

Poids: 1,20 kg

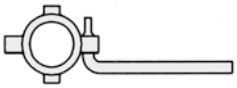

## BROCHE S Ø 18 - G

Poids: 0,50 kg

## GRAPHIQUE DES CHARGES ADMISSIBLES

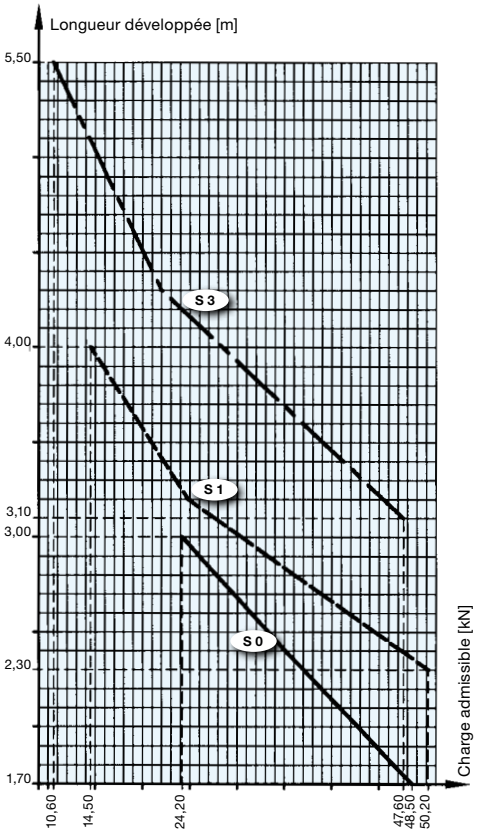


## CHARGES ADMISSIBLES

| LONGUEUR DÉVELOPPÉE [m] | CHARGES ADMISSIBLES [kN] | | |
|---|---|---|---|
| | S 0 | S 1 | S 3 |
| 1,70 | 48,50 | | |
| 1,80 | 46,59 | | |
| 1,90 | 44,68 | | |
| 2,00 | 42,77 | | |
| 2,10 | 40,85 | | |
| 2,20 | 38,95 | | |
| 2,30 | 37,05 | 50,20 | |
| 2,40 | 35,10 | 47,38 | |
| 2,50 | 33,29 | 44,56 | |
| 2,60 | 31,47 | 41,74 | |
| 2,70 | 29,66 | 38,92 | |
| 2,80 | 27,84 | 36,10 | |
| 2,90 | 26,03 | 33,27 | |
| 3,00 | 24,20 | 30,45 | |
| 3,10 | | 27,63 | 47,60 |
| 3,20 | | 24,80 | 45,47 |
| 3,30 | | 23,52 | 43,34 |
| 3,40 | | 22,24 | 41,21 |
| 3,50 | | 20,95 | 39,07 |
| 3,60 | | 19,67 | 36,94 |
| 3,70 | | 18,39 | 34,81 |
| 3,80 | | 17,10 | 32,68 |
| 3,90 | | 15,82 | 30,55 |
| 4,00 | | 14,50 | 28,41 |
| 4,10 | | | 26,28 |
| 4,20 | | | 24,15 |
| 4,30 | | | 22,00 |
| 4,40 | | | 21,05 |
| 4,50 | | | 20,10 |
| 4,60 | | | 19,15 |
| 4,70 | | | 18,20 |
| 4,80 | | | 17,25 |
| 4,90 | | | 16,30 |
| 5,00 | | | 15,35 |
| 5,10 | | | 14,40 |
| 5,20 | | | 13,45 |
| 5,30 | | | 12,50 |
| 5,40 | | | 11,55 |
| 5,50 | | | 10,60 |

La détermination de la capacité portante et les essais ont été réalisés suivant les recommandations et procédures de la norme EN 1065.



B-1850 GRIMBERGEN
Tél. +32(0)2 255 90 00 Fax +32(0)2 255 90 19
www.coffral.com - info@coffral.com

NL-5740 AC BEEK EN DONK
Tél. +31(0)492 45 08 35 Fax +31(0)492 45 08 37
www.coffral.com - info@coffral.com

L-1014 VAL DE HAMM
Tél. +352 43 83 02 Fax +352 42 20 62
www.coffral.com - info@coffral.com

## 8 ÉTAIS TYPE S EURO

S 0/1 EURO: Tube extérieur Ø 70,00 x 2,50 mm - Tube intérieur Ø 57,00 x 3,20 mm
DC-40: Tube extérieur Ø 76,10 x 2,50 mm - Tube intérieur Ø 63,50 x 2,70 mm
S 3 EURO: Tube extérieur Ø 76,10 x 2,50 mm - Tube intérieur Ø 62,30 x 3,30 mm

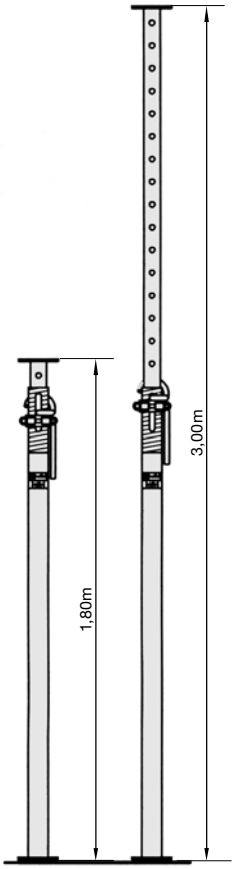


**S 0 EURO - G**
Poids: 19,00 kg

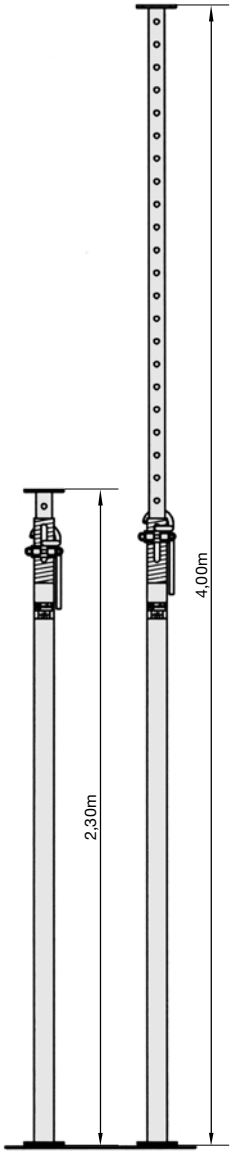


**S 1 EURO - G**
Poids: 25,00 kg

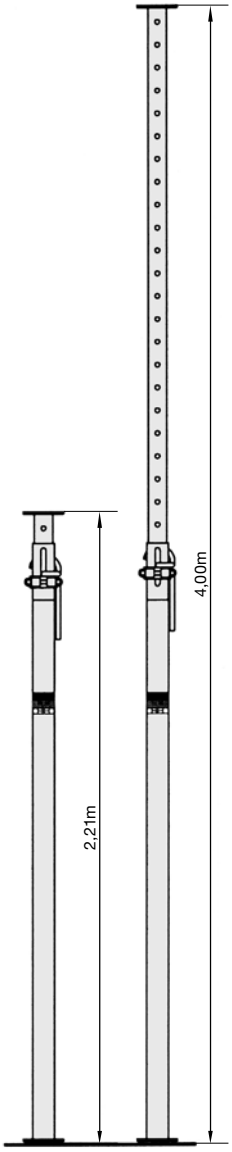


**DC-40 - G**
Poids: 24,00 kg

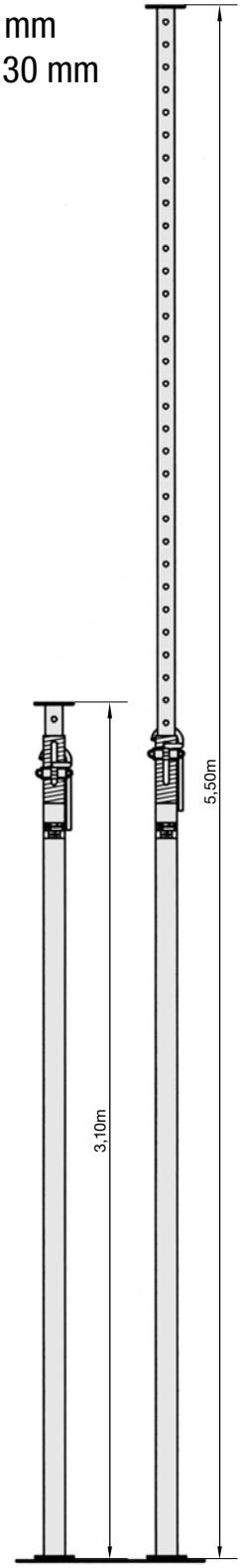


**S 3 EURO - G**
Poids: 31,50 kg


B-1850 GRIMBERGEN
Tél. +32(0)2 255 90 00 Fax +32(0)2 255 90 19
www.coffral.com - info@coffral.com
NL-5740 AC BEEK EN DONK
Tél. +31(0)492 45 08 35 Fax +31(0)492 45 08 37
www.coffral.com - info@coffral.com
L-1014 VAL DE HAMM
Tél. +352 43 83 02 Fax +352 42 20 62
www.coffral.com - info@coffral.com

coffral

**ÉCROU S 0/1 EURO - G**
Poids: 1,20 kg

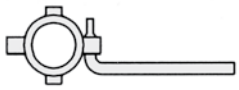

**ÉCROU DC-40/S 3 EURO - G**
Poids: 1,35 kg

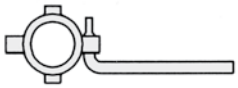

**BROCHE S EURO Ø18 - G**
Poids: 0,50 kg

**BROCHE DC-40 Ø16 - G**
Poids: 0,50 kg

## GRAPHIQUE DES CHARGES ADMISSIBLES

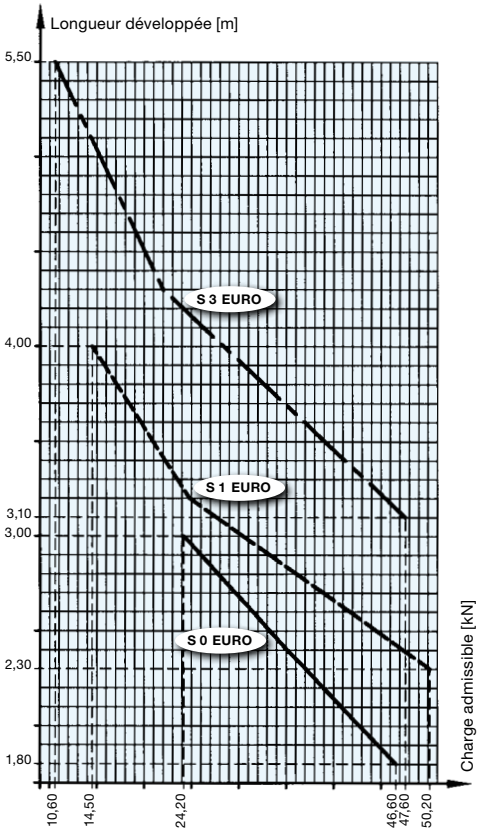


## GRAPHIQUE DES CHARGES ADMISSIBLES

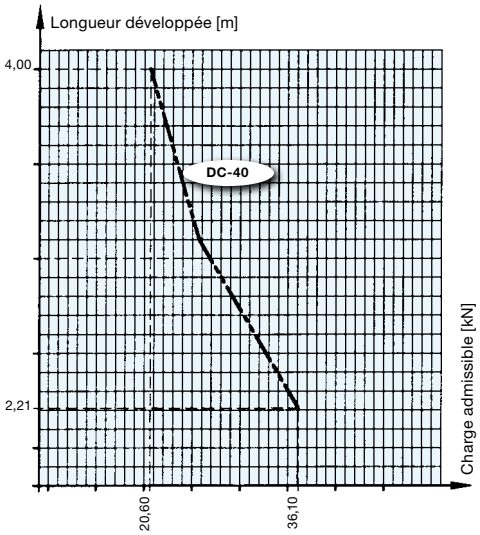


## CHARGES ADMISSIBLES

| LONGUEUR DÉVELOPPÉE [m] | CHARGES ADMISSIBLES [kN] | | | |
|---|---|---|---|---|
| | S 0 EURO | S 1 EURO | DC-40 | S 3 EURO |
| 1,80 | 46,60 | | | |
| 1,90 | 44,68 | | | |
| 2,00 | 42,77 | | | |
| 2,10 | 40,85 | | | |
| 2,20 | 38,95 | | | |
| 2,21 | -- -- | -- -- | 36,10 | |
| 2,30 | 37,05 | 50,20 | 35,05 | |
| 2,40 | 35,10 | 47,38 | 33,88 | |
| 2,50 | 33,29 | 44,56 | 32,71 | |
| 2,60 | 31,47 | 41,47 | 31,54 | |
| 2,70 | 29,66 | 38,92 | 30,37 | |
| 2,80 | 27,84 | 36,10 | 29,21 | |
| 2,90 | 26,03 | 33,27 | 28,04 | |
| 3,00 | 24,20 | 30,45 | 26,87 | |
| 3,10 | | 27,63 | 25,70 | 47,60 |
| 3,20 | | 24,80 | 25,13 | 45,47 |
| 3,30 | | 23,52 | 24,57 | 43,34 |
| 3,40 | | 22,24 | 24,00 | 41,21 |
| 3,50 | | 20,95 | 23,43 | 39,07 |
| 3,60 | | 19,67 | 22,87 | 36,94 |
| 3,70 | | 18,39 | 22,30 | 34,81 |
| 3,80 | | 17,10 | 21,73 | 32,68 |
| 3,90 | | 15,82 | 21,17 | 30,55 |
| 4,00 | | 14,50 | 20,60 | 28,41 |
| 4,10 | | | | 26,28 |
| 4,20 | | | | 24,15 |
| 4,30 | | | | 22,00 |
| 4,40 | | | | 21,05 |
| 4,50 | | | | 20,10 |
| 4,60 | | | | 19,15 |
| 4,70 | | | | 18,20 |
| 4,80 | | | | 17,25 |
| 4,90 | | | | 16,30 |
| 5,00 | | | | 15,35 |
| 5,10 | | | | 14,40 |
| 5,20 | | | | 13,45 |
| 5,30 | | | | 12,50 |
| 5,40 | | | | 11,55 |
| 5,50 | | | | 10,60 |

La détermination de la capacité portante et les essais ont été réalisés suivant les recommandations et procédures de la norme EN 1065.



B-1850 GRIMBERGEN
Tél. +32(0)2 255 90 00 Fax +32(0)2 255 90 19
www.coffral.com - info@coffral.com

NL-5740 AC BEEK EN DONK
Tél. +31(0)492 45 08 35 Fax +31(0)492 45 08 37
www.coffral.com - info@coffral.com

L-1014 VAL DE HAMM
Tél. +352 43 83 02 Fax +352 42 20 62
www.coffral.com - info@coffral.com

## 9 TRÉPIED - G

Poids: 11,00 kg

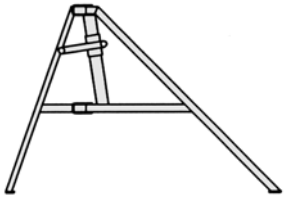

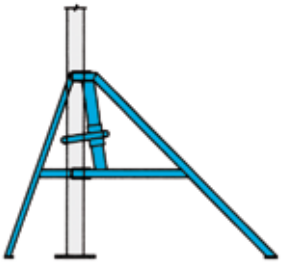

## 10 FOURCHES - G

**FOURCHE 170 x 90 mm**

Poids: 2,30 kg

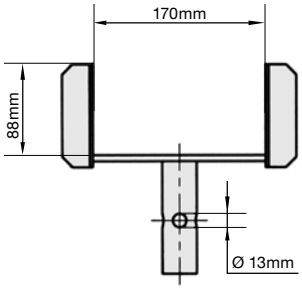


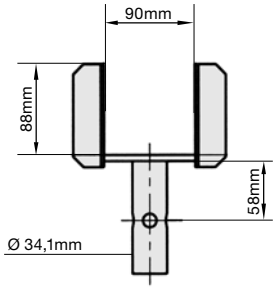


**FOURCHE PIVOTANTE SIMPLE C20**

Poids: 1,40 kg

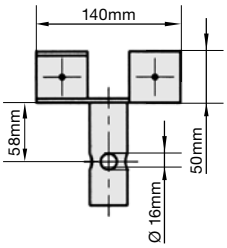


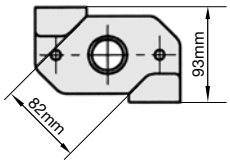


**FOURCHE PIVOTANTE DOUBLE C20**

Poids: 1,86 kg

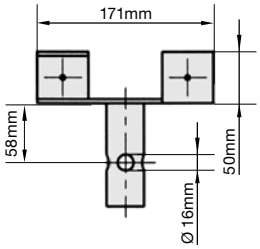


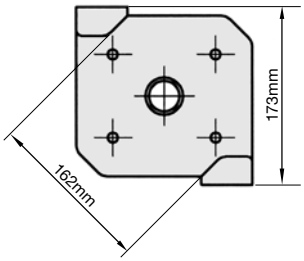


## 11 CADRE DE SOMMIER - L

Poids: 9,00 kg

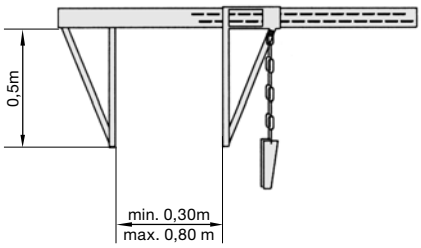




B-1850 GRIMBERGEN
Tél. +32(0)2 255 90 00 Fax +32(0)2 255 90 19
www.coffral.com - info@coffral.com

NL-5740 AC BEEK EN DONK
Tél. +31(0)492 45 08 35 Fax +31(0)492 45 08 37
www.coffral.com - info@coffral.com

L-1014 VAL DE HAMM
Tél. +352 43 83 02 Fax +352 42 20 62
www.coffral.com - info@coffral.com

## CONTENEURS - G

**CONTENEUR 1,35 x 1,00 x 0,65**
Poids: 103,00 kg

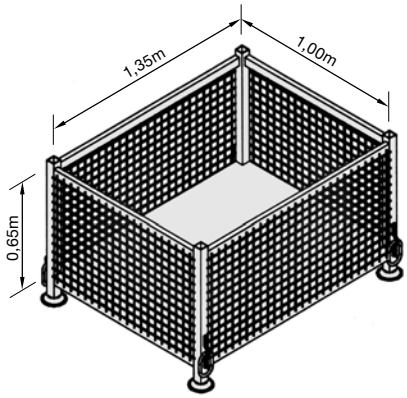


**CONTENEUR 1,00 x 1,00 x 0,35**
Poids: 74,00 kg

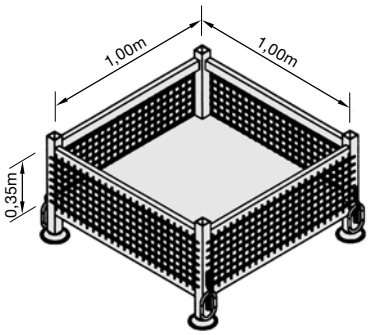


**CONTENEUR À PAROIS 1,00 x 1,00 x 0,35**
Poids: 101,00 kg

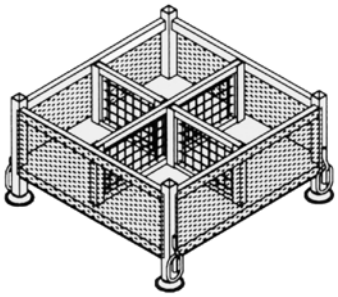

**CONTENEUR 0,90 x 0,75 x 0,30**
Poids: 36,50 kg

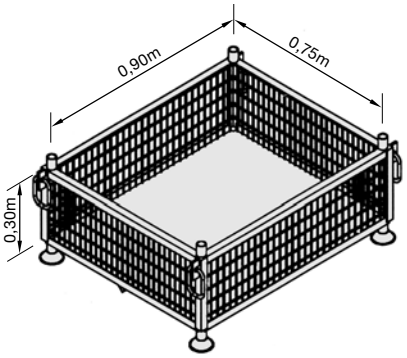




B-1850 GRIMBERGEN
Tél. +32(0)2 255 90 00 Fax +32(0)2 255 90 19
www.coffral.com - info@coffral.com

NL-5740 AC BEEK EN DONK
Tél. +31(0)492 45 08 35 Fax +31(0)492 45 08 37
www.coffral.com - info@coffral.com

L-1014 VAL DE HAMM
Tél. +352 43 83 02 Fax +352 42 20 62
www.coffral.com - info@coffral.com

## PANIERS - G

### PANIER NG 100

Poids: 57,00 kg
Charge autorisée: 2000 kg

Contenu: 50 étais BS 1, BS 2 of BS 3 (avec tête d'étais)
50 étais S 0, S 1 of S 3 (avec tête d'étais)

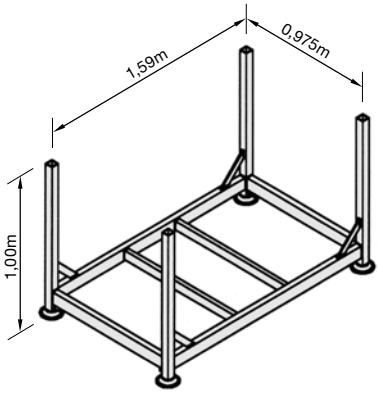


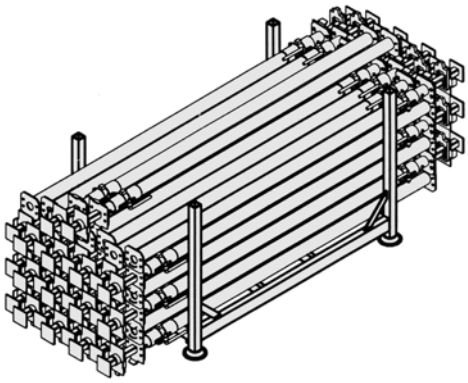

### PANIER-DIAREK NG 85

Poids: 54,00 kg
Charge autorisée: 2000 kg

Contenu: 50 étais BS 1, BS 2 ou BS 3
50 étais S 0, S 1 ou S 3

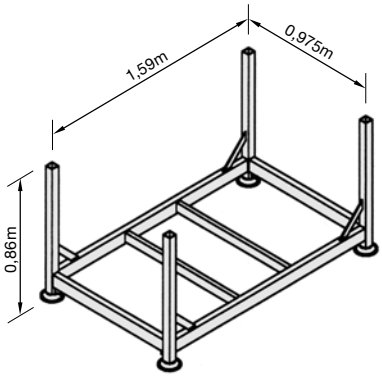


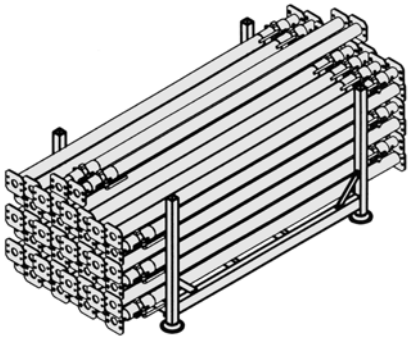

### PANIER (AW/BS)

Poids: 41,00 kg
Charge autorisée: 1000 kg

Contenu: 50 étais AW 1 ou AW 2
50 étais BS 0

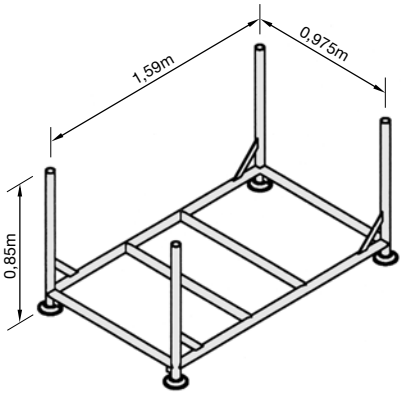


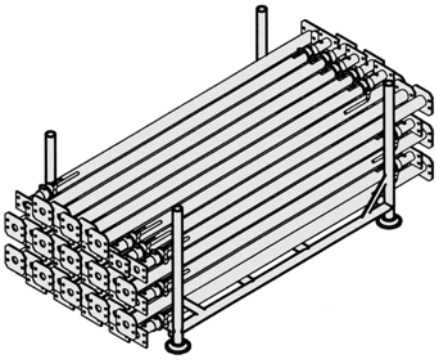


B-1850 GRIMBERGEN
Tél. +32(0)2 255 90 00 Fax +32(0)2 255 90 19
www.coffral.com - info@coffral.com
NL-5740 AC BEEK EN DONK
Tél. +31(0)492 45 08 35 Fax +31(0)492 45 08 37
www.coffral.com - info@coffral.com
L-1014 VAL DE HAMM
Tél. +352 43 83 02 Fax +352 42 20 62
www.coffral.com - info@coffral.com

## PANIERS - G

**TRIPOREK**

Poids: 42,00 kg
Charge autorisée: 1000 kg

Contenu: 52 trépieds

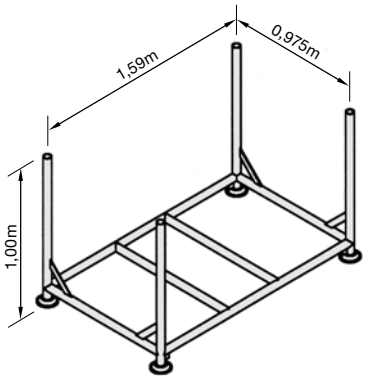


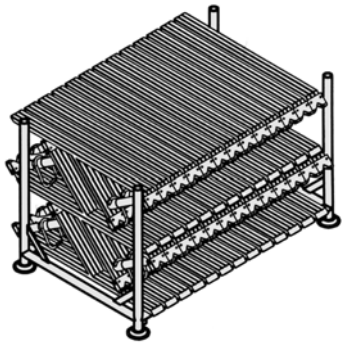

**MINIREK**

Poids: 37,00 kg
Charge autorisée: 1000 kg

Contenu: 25 étais

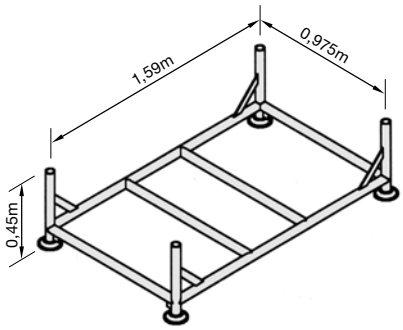


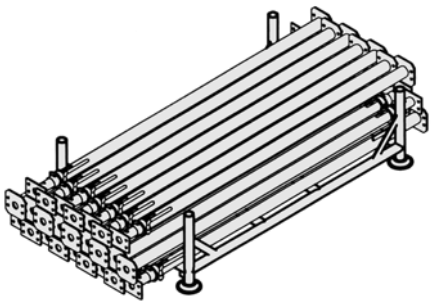

**PANIER 110 x 85**

Poids: 37,50 kg
Charge autorisée: 1000 kg

Contenu: 50 étais ET ouvert 1,00-1,60
50 étais ET ouvert 1,20-1,80
50 étais ET ouvert 1,40-2,00

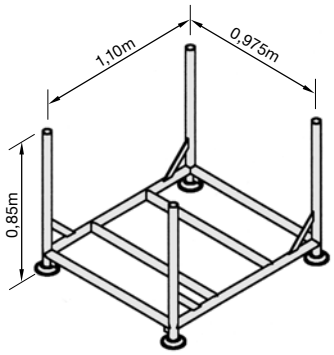


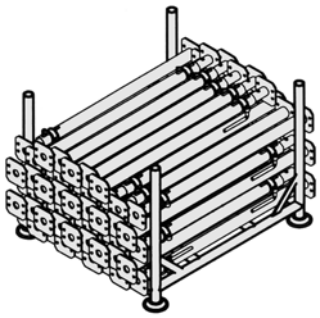



B-1850 GRIMBERGEN
Tél. +32(0)2 255 90 00 Fax +32(0)2 255 90 19
www.coffral.com - info@coffral.com

NL-5740 AC BEEK EN DONK
Tél. +31(0)492 45 08 35 Fax +31(0)492 45 08 37
www.coffral.com - info@coffral.com

L-1014 VAL DE HAMM
Tél. +352 43 83 02 Fax +352 42 20 62
www.coffral.com - info@coffral.com

**PANIER 110 x 45**
Poids: 33,50 kg
Charge autorisée: 1000 kg

Contenu: 25 étais ET ouvert 1,00-1,60
25 étais ET ouvert 1,20-1,80
25 étais ET ouvert 1,40-2,00

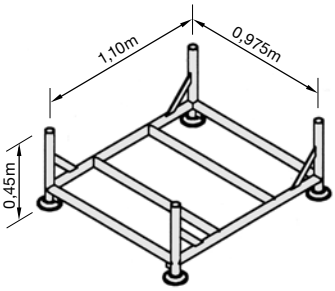


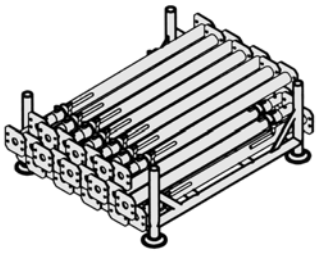


B-1850 GRIMBERGEN
Tél. +32(0)2 255 90 00 Fax +32(0)2 255 90 19
www.coffral.com - info@coffral.com
NL-5740 AC BEEK EN DONK
Tél. +31(0)492 45 08 35 Fax +31(0)492 45 08 37
www.coffral.com - info@coffral.com
L-1014 VAL DE HAMM
Tél. +352 43 83 02 Fax +352 42 20 62
www.coffral.com - info@coffral.com

## 1 ÉTAIS POUSSARDS TYPE PP. BS - G

Tube extérieur Ø 60,30 x 2,50 mm - Tube intérieur Ø 48,30 x 4,05 mm

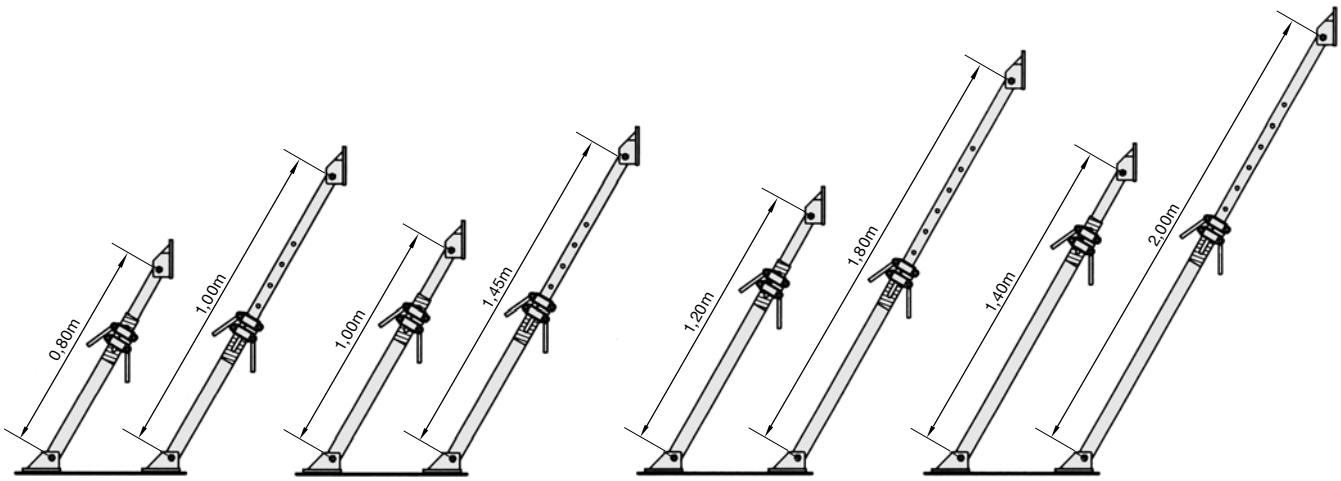


**PP. BS 80**
Poids : 11,00 kg

**PP. BS 100**
Poids : 12,80 kg

**PP. BS 120**
Poids : 14,50 kg

**PP. BS 140**
Poids : 17,20 kg

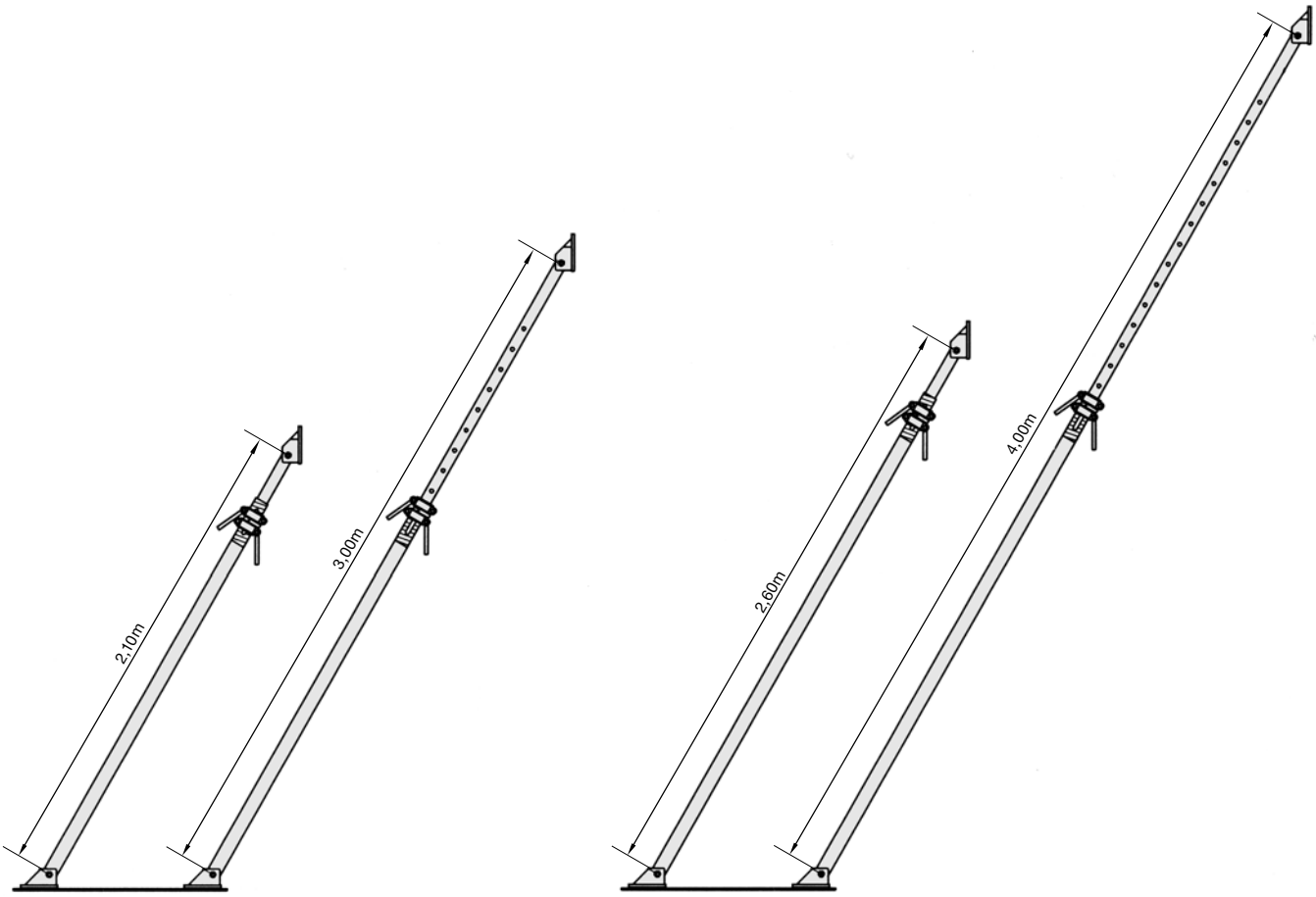


**PP. BS 0**
Poids : 22,70 kg

**PP. BS 1**
Poids : 26,00 kg



B-1850 GRIMBERGEN
Tél. +32(0)2 255 90 00 Fax +32(0)2 255 90 19
www.coffral.com - info@coffral.com

NL-5740 AC BEEK EN DONK
Tél. +31(0)492 45 08 35 Fax +31(0)492 45 08 37
www.coffral.com - info@coffral.com

L-1014 VAL DE HAMM
Tél. +352 43 83 02 Fax +352 42 20 62
www.coffral.com - info@coffral.com

## PLAQUE DE TÊTE PP. BS
Poids : 1,94 kg

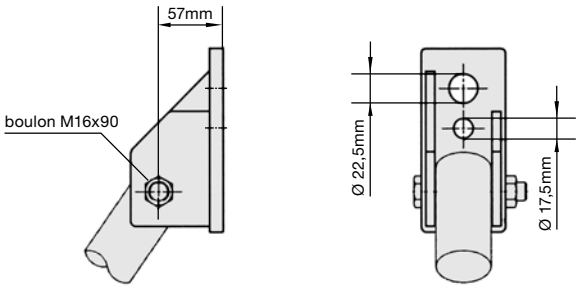


## FIXATION AVEC CLÉ POLYGONALE

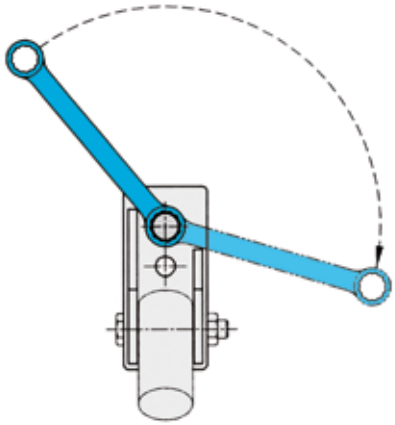

## PLAQUE DE BASE PP. BS
Poids : 2,09 kg

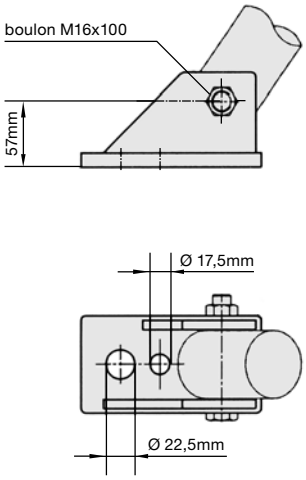


## FIXATION AVEC CLIQUET ET DOUILLE

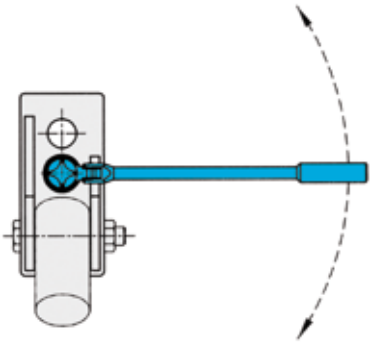

## ÉCROU BS
Poids : 1,00 kg

## BOULON M16 x 90 avec écrou autofreiné

## BROCHE BS Ø 15
Poids : 0,50 kg

## BOULON M16 x 100 avec écrou autofreiné

B-1850 GRIMBERGEN
Tél. +32(0)2 255 90 00 Fax +32(0)2 255 90 19
www.coffral.com - info@coffral.com
NL-5740 AC BEEK EN DONK
Tél. +31(0)492 45 08 35 Fax +31(0)492 45 08 37
www.coffral.com - info@coffral.com
L-1014 VAL DE HAMM
Tél. +352 43 83 02 Fax +352 42 20 62
www.coffral.com - info@coffral.com

## GRAPHIQUE DES CHARGES ADMISSIBLES

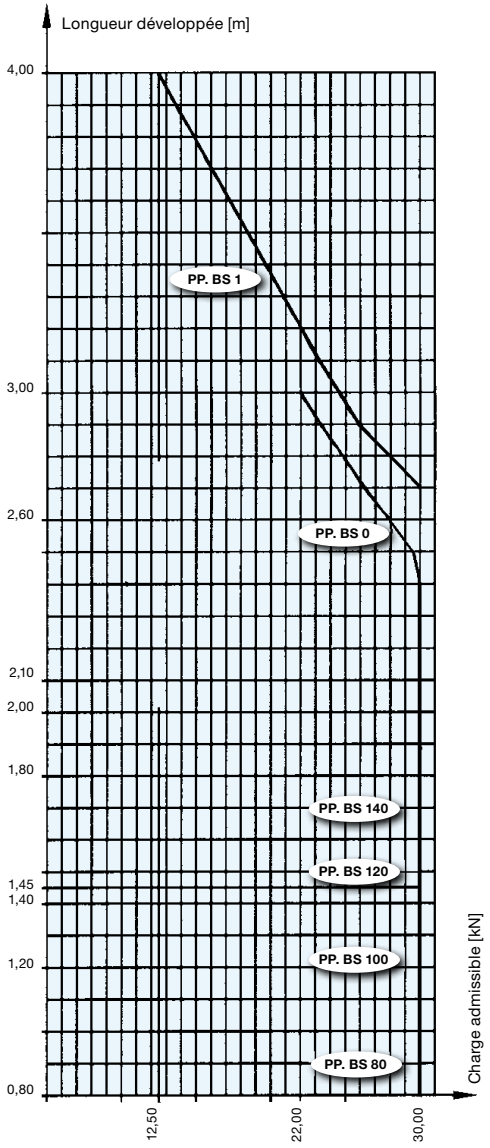


## CHARGES ADMISSIBLES TYPE PP. BS

| LONGUEUR DÉVELOPPÉE [m] | CHARGES ADMISSIBLES [kN] | | | | | |
|---|---|---|---|---|---|---|
| | PP.BS 80 | PP.BS 100 | PP.BS 120 | PP.BS 140 | PP.BS 0 | PP.BS 1 |
| 1,00 | 30,00 | 30,00 | | | | |
| 1,10 | 30,00 | 30,00 | | | | |
| 1,20 | 30,00 | 30,00 | | | | |
| 1,30 | 30,00 | 30,00 | | | | |
| 1,40 | 30,00 | 30,00 | 30,00 | 30,00 | | |
| 1,45 | 30,00 | 30,00 | 30,00 | 30,00 | | |
| 1,50 | | | 30,00 | 30,00 | | |
| 1,60 | | | 30,00 | 30,00 | | |
| 1,70 | | | 30,00 | 30,00 | | |
| 1,80 | | | 30,00 | 30,00 | | |
| 1,90 | | | 30,00 | 30,00 | | |
| 2,00 | | | 30,00 | 30,00 | | |
| 2,10 | | | | | 30,00 | |
| 2,20 | | | | | 30,00 | |
| 2,30 | | | | | 30,00 | |
| 2,40 | | | | | 30,00 | |
| 2,50 | | | | | 29,50 | |
| 2,60 | | | | | 27,60 | 30,00 |
| 2,70 | | | | | 26,10 | 30,00 |
| 2,80 | | | | | 24,75 | 28,05 |
| 2,90 | | | | | 23,35 | 26,70 |
| 3,00 | | | | | 22,00 | 24,50 |
| 3,10 | | | | | | 23,30 |
| 3,20 | | | | | | 22,10 |
| 3,30 | | | | | | 20,90 |
| 3,40 | | | | | | 19,70 |
| 3,50 | | | | | | 18,50 |
| 3,60 | | | | | | 17,30 |
| 3,70 | | | | | | 16,10 |
| 3,80 | | | | | | 14,90 |
| 3,90 | | | | | | 13,70 |
| 4,00 | | | | | | 12,50 |



B-1850 GRIMBERGEN
Tél. +32(0)2 255 90 00 Fax +32(0)2 255 90 19
www.coffral.com - info@coffral.com

NL-5740 AC BEEK EN DONK
Tél. +31(0)492 45 08 35 Fax +31(0)492 45 08 37
www.coffral.com - info@coffral.com

L-1014 VAL DE HAMM
Tél. +352 43 83 02 Fax +352 42 20 62
www.coffral.com - info@coffral.com

## 2 ÉTAIS POUSSARDS TYPE PP. S - G

Tube extérieur Ø 70,00 x 2,90 mm - Tube intérieur Ø 60,30 x 3,65 mm

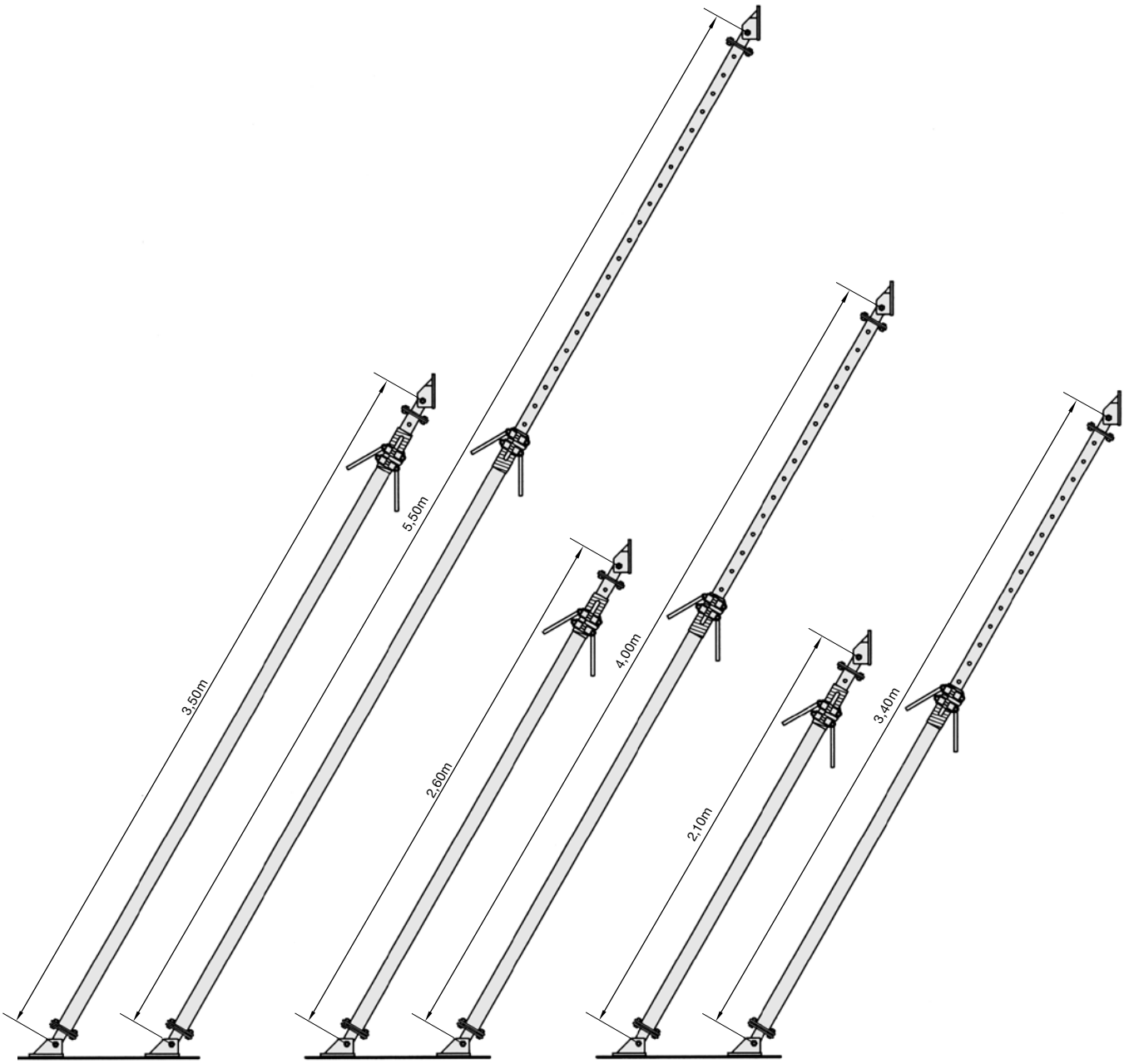


**PP. S 3**
Poids : 43,50 kg

**PP. S 1**
Poids : 33,00 kg

**PP. S 0**
Poids : 28,50 kg





B-1850 GRIMBERGEN
Tél. +32(0)2 255 90 00 Fax +32(0)2 255 90 19
www.coffral.com - info@coffral.com

NL-5740 AC BEEK EN DONK
Tél. +31(0)492 45 08 35 Fax +31(0)492 45 08 37
www.coffral.com - info@coffral.com

L-1014 VAL DE HAMM
Tél. +352 43 83 02 Fax +352 42 20 62
www.coffral.com - info@coffral.com

## PLAQUE DE TÊTE PP. S
Poids : 3,65 kg

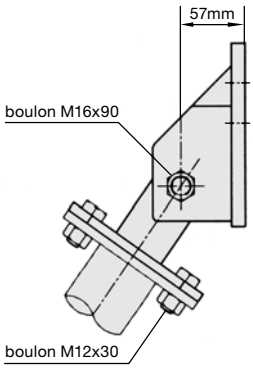


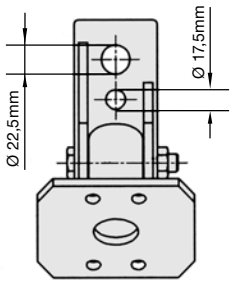


## FIXATION AVEC CLÉ POLYGONALE

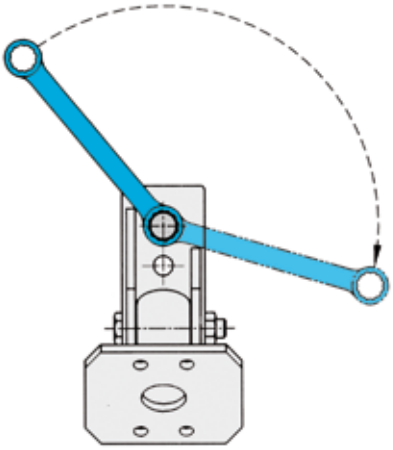

## PLAQUE DE BASE PP. S
Poids : 3,70 kg

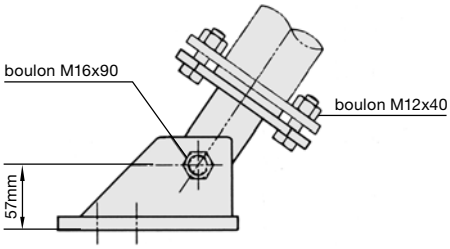


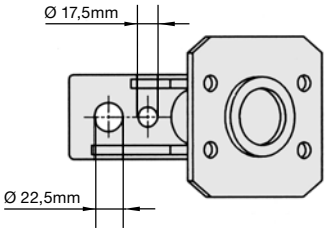


## FIXATION AVEC CLIQUET ET DOUILLE

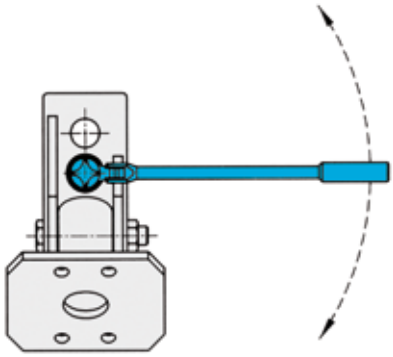

## ÉCROU S
Poids : 1,20 kg

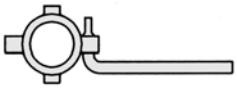

## BROCHE S Ø 18
Poids : 0,50 kg

## BOULON M16 x 90 avec écrou autofreiné

## BOULON M12 x 30 avec écrou autofreiné

## BOULON M12 x 40 avec écrou autofreiné

B-1850 GRIMBERGEN
Tél. +32(0)2 255 90 00 Fax +32(0)2 255 90 19
www.coffral.com - info@coffral.com

NL-5740 AC BEEK EN DONK
Tél. +31(0)492 45 08 35 Fax +31(0)492 45 08 37
www.coffral.com - info@coffral.com

L-1014 VAL DE HAMM
Tél. +352 43 83 02 Fax +352 42 20 62
www.coffral.com - info@coffral.com

## GRAPHIQUE DES CHARGES ADMISSIBLES

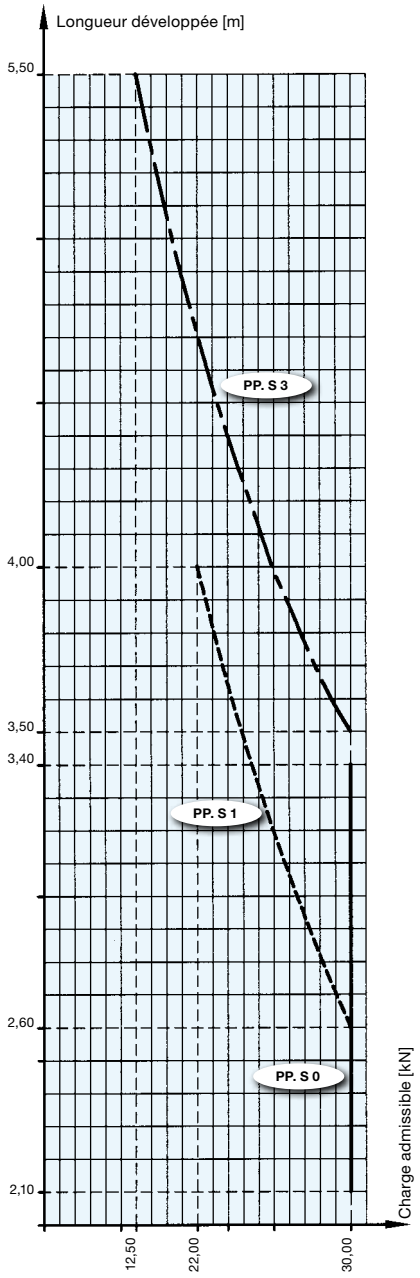


## CHARGES ADMISSIBLES

| LONGUEUR DÉVELOPPÉE [m] | CHARGES ADMISSIBLES [kN] | | |
|---|---|---|---|
| | PP.S 0 | PP.S 1 | PP.S 3 |
| 2,10 | 30,00 | | |
| 2,20 | 30,00 | | |
| 2,30 | 30,00 | | |
| 2,40 | 30,00 | | |
| 2,50 | 30,00 | | |
| 2,60 | 30,00 | 30,00 | |
| 2,70 | 30,00 | 29,05 | |
| 2,80 | 30,00 | 28,15 | |
| 2,90 | 30,00 | 27,30 | |
| 3,00 | 30,00 | 26,50 | |
| 3,10 | 30,00 | 25,70 | |
| 3,20 | 30,00 | 24,95 | |
| 3,30 | 30,00 | 24,25 | |
| 3,40 | 30,00 | 23,55 | |
| 3,50 | | 22,90 | 30,00 |
| 3,60 | | 22,25 | 28,95 |
| 3,70 | | 21,65 | 27,90 |
| 3,80 | | 21,10 | 26,95 |
| 3,90 | | 20,55 | 26,05 |
| 4,00 | | 20,00 | 25,20 |
| 4,10 | | | 24,53 |
| 4,20 | | | 23,60 |
| 4,30 | | | 22,80 |
| 4,40 | | | 22,10 |
| 4,50 | | | 21,40 |
| 4,60 | | | 20,75 |
| 4,70 | | | 20,15 |
| 4,80 | | | 19,55 |
| 4,90 | | | 18,95 |
| 5,00 | | | 18,40 |
| 5,10 | | | 17,90 |
| 5,20 | | | 17,40 |
| 5,30 | | | 16,90 |
| 5,40 | | | 16,45 |
| 5,50 | | | 16,00 |





B-1850 GRIMBERGEN
Tél. +32(0)2 255 90 00 Fax +32(0)2 255 90 19
www.coffral.com - info@coffral.com

NL-5740 AC BEEK EN DONK
Tél. +31(0)492 45 08 35 Fax +31(0)492 45 08 37
www.coffral.com - info@coffral.com

L-1014 VAL DE HAMM
Tél. +352 43 83 02 Fax +352 42 20 62
www.coffral.com - info@coffral.com

## PANIERS - G

**PANIER NG 100**
Poids : 57,00 kg
Charge autorisée: 2000 kg

Contenu: 50 étais poussards

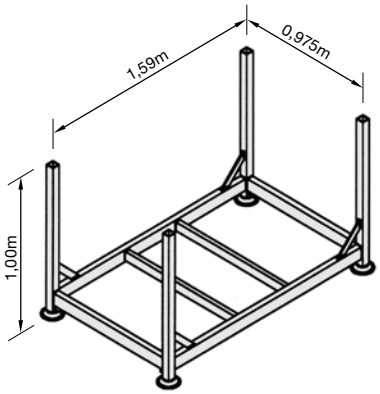


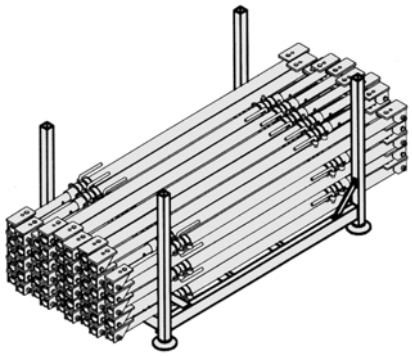

**MINIREK NG 100**
Poids : 37,00 kg
Charge autorisée: 1000 kg

Contenu: 25 étais poussards

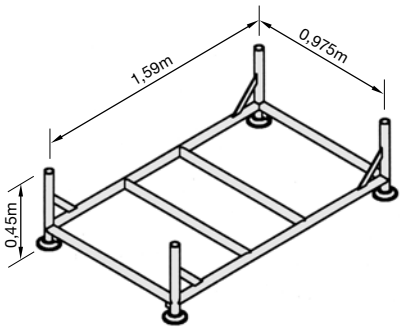


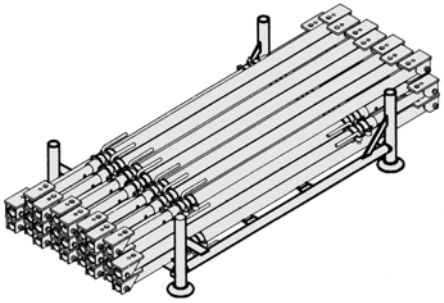



B-1850 GRIMBERGEN
Tél. +32(0)2 255 90 00 Fax +32(0)2 255 90 19
www.coffral.com - info@coffral.com

NL-5740 AC BEEK EN DONK
Tél. +31(0)492 45 08 35 Fax +31(0)492 45 08 37
www.coffral.com - info@coffral.com

L-1014 VAL DE HAMM
Tél. +352 43 83 02 Fax +352 42 20 62
www.coffral.com - info@coffral.com

B-1850 GRIMBERGEN
Tél. +32(0)2 255 90 00 Fax +32(0)2 255 90 19
www.coffral.com - info@coffral.com

NL-5740 AC BEEK EN DONK
Tél. +31(0)492 45 08 35 Fax +31(0)492 45 08 37
www.coffral.com - info@coffral.com

L-1014 VAL DE HAMM
Tél. +352 43 83 02 Fax +352 42 20 62
www.coffral.com - info@coffral.com