coffral Services Benelux

HUSSOR

LE COFFRAGE METALLIQUE

- Peau coffrante inoxydable
- Mise en oeuvre par un seul opérateur
- Assemblage latéral et vertical ultra-rapide et ultra-précis
- Sécurité intégrée
- Matériels collisables et imperdable
- Stabilité au vent maxi: 85km/h
- Jusqu'à 167m² coffrage transportable

FORMWORK THAT WORKS

coffral Services Benelux

HUSSOR

H10 LE COFFRAGE LOGEMENT (100 kN/m²)

- Tôle coffrante en acier inoxydable 4mm
- Poids optimisé
- Adaptée au logement
- Compatible H12 Plus

Mesures des panneaux

Hauteurs standards:	0,50/0,60/1,00/1,50/2,80m
Longeurs standards:	0,30/0,60/0,90/1,20/2,40m
Poids moyens:	155kg/m²
Hauteur Collisage:	325mm

VENTE / LOCATION

coffral Services Benelux

HUSSOR

H12 LE COFFRAGE POLYVALENT (150 kN/m²)

- Tôle coffrante en acier inoxydable 5mm
- Structure en tube profilé acier Haute Limite Elastique
- Accessoires imperdables
- Mise en oeuvre par un seul opérateur
- Assemblage latéral et vertical 2 point ultra-rapide

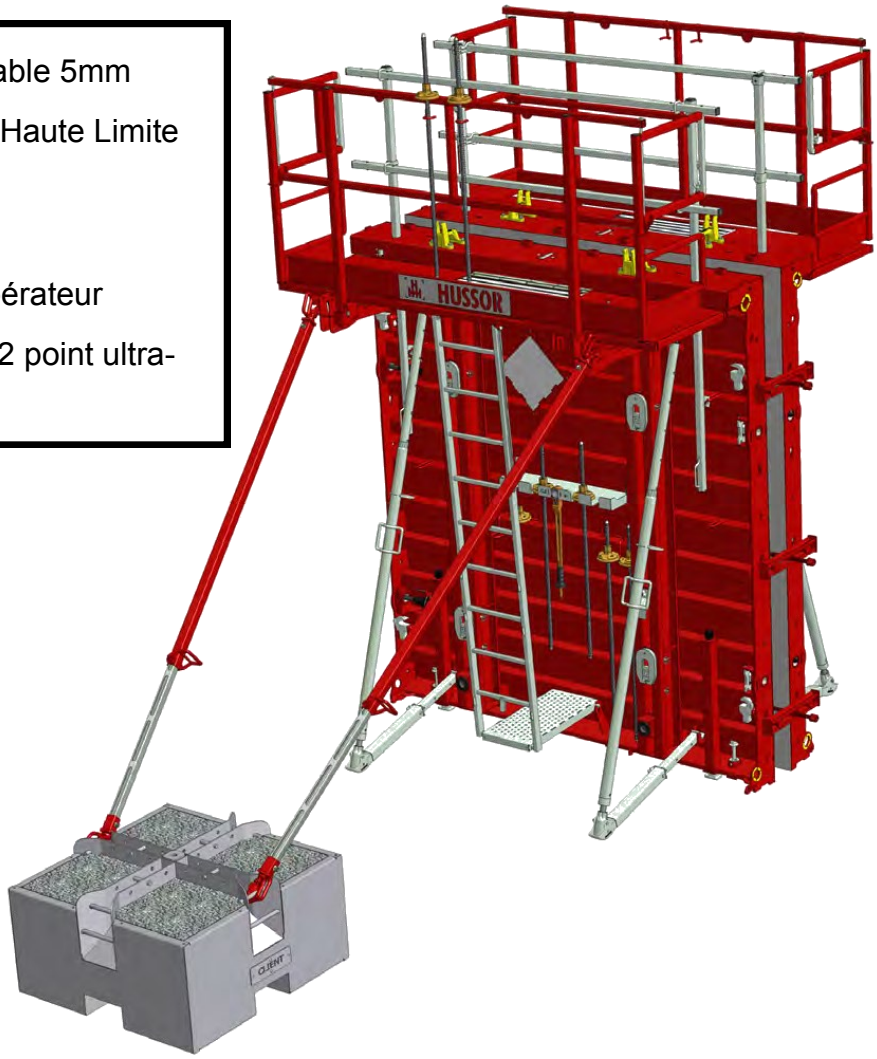

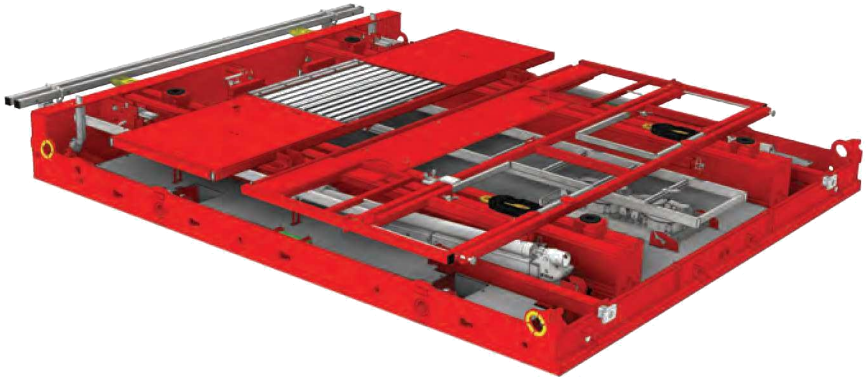

Options

Tôle coffrante inoxydable magnétique

Elingage au sol

Ecrou Coullisant Intégré (ECI)

VENTE / LOCATION

C12 LE COFFRAGE COURBE (100 kN/m²)

Tôle coffrante en acier inoxydable 5mm magnétique

Structure en tube profilé acier Haute Limite Elastique

Réglage par un seul vérin

Cerces de cintrage évitant l'effet de facettes

Assemblage semi-rigide de la tôle coffrante sur les raidisseurs

Mesures des panneaux

Petits rayons (1,20m-3,00m):	1,40/1,23m
Grands rayons (3,00m-...):	2,40/2,25/1,20m
Poids moyens:	160kg/m²
Hauteur Collisage:	525mm

Eppegemsesteenweg 26

B-1850 GRIMBERGEN

Tel.: +32(0)2 255 90 00

Hussor.benelux@coffral.com